980337

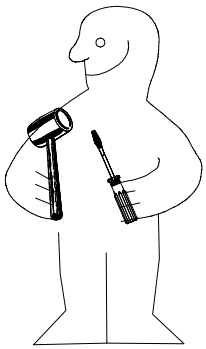

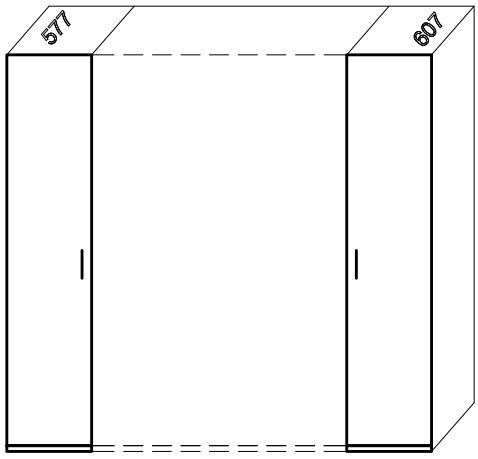

NSP 2x43 EB

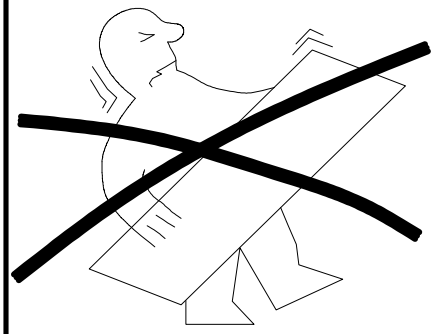

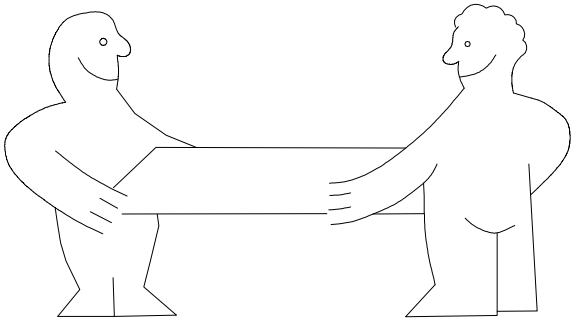

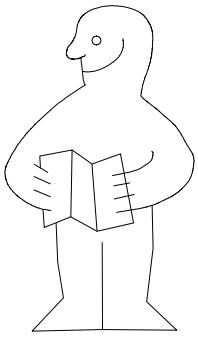

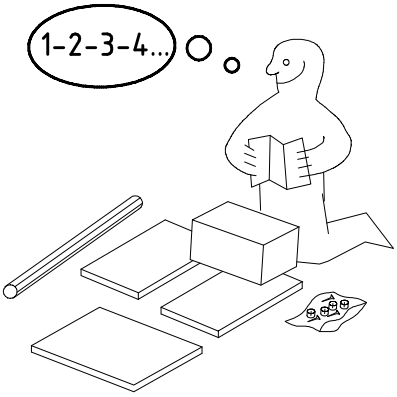

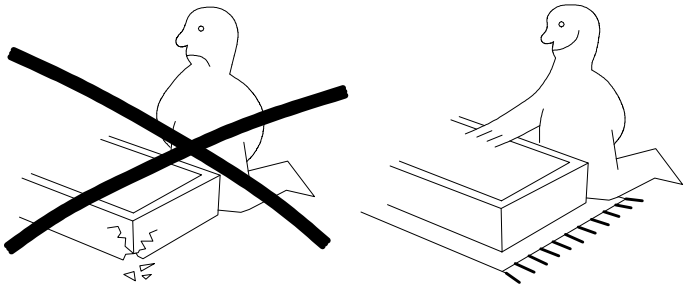

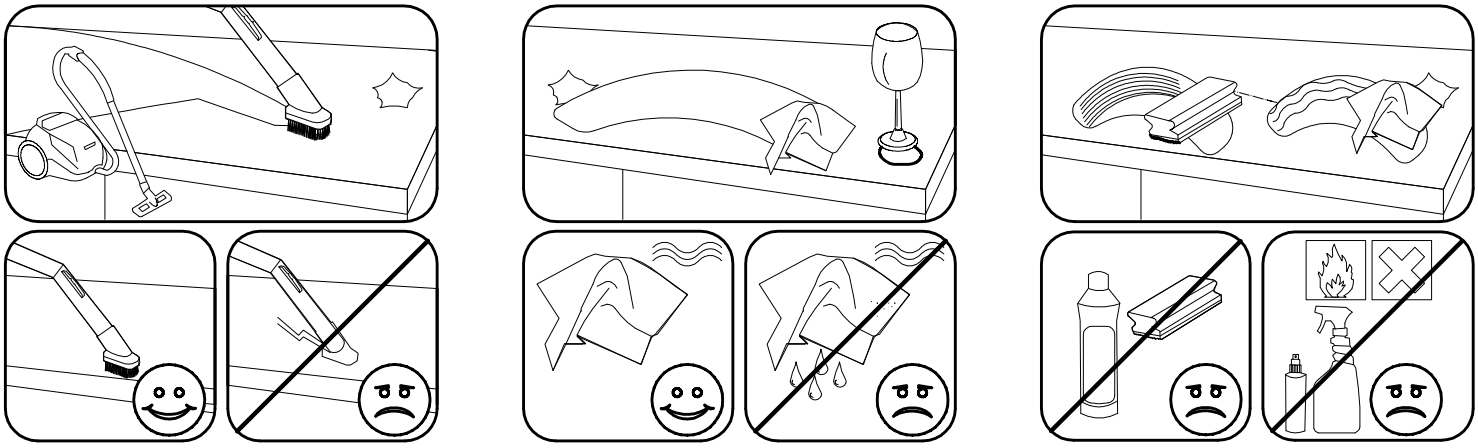

980337	25.10.15 / -	10 15	1/7

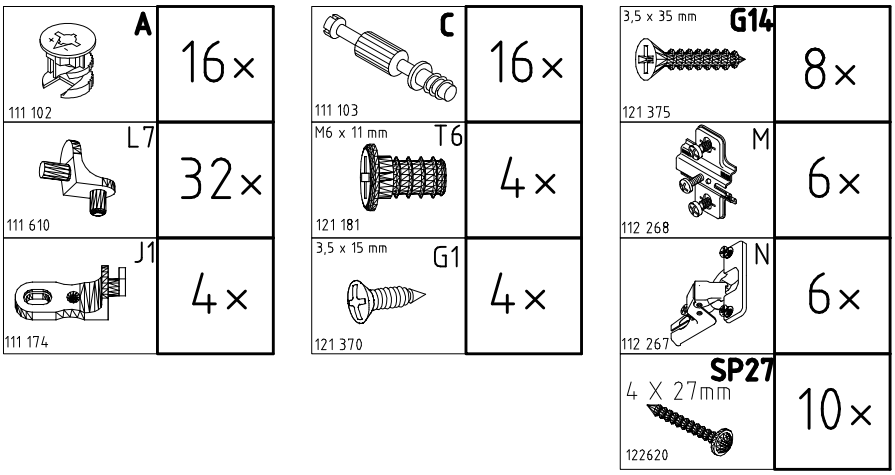
A
111 102
16×
C
111 103
16×
3,5 x 35 mm
G14
121 375
8×
L7
111 610
32×
M6 x 11 mm
T6
121 181
4×
M
112 268
6×
J1
111 174
4×
3,5 x 15 mm
G1
121 370
4×
N
112 267
6×
SP27
4 X 27mm
122620
10×

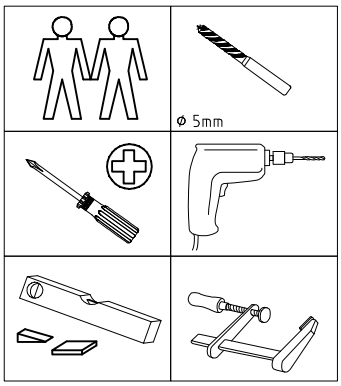
Ø 5mm

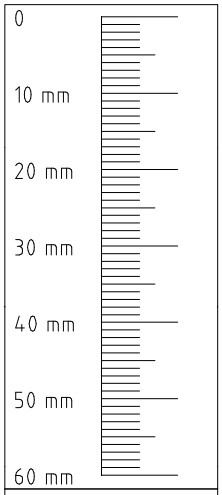
0
10 mm
20 mm
30 mm
40 mm
50 mm
60 mm

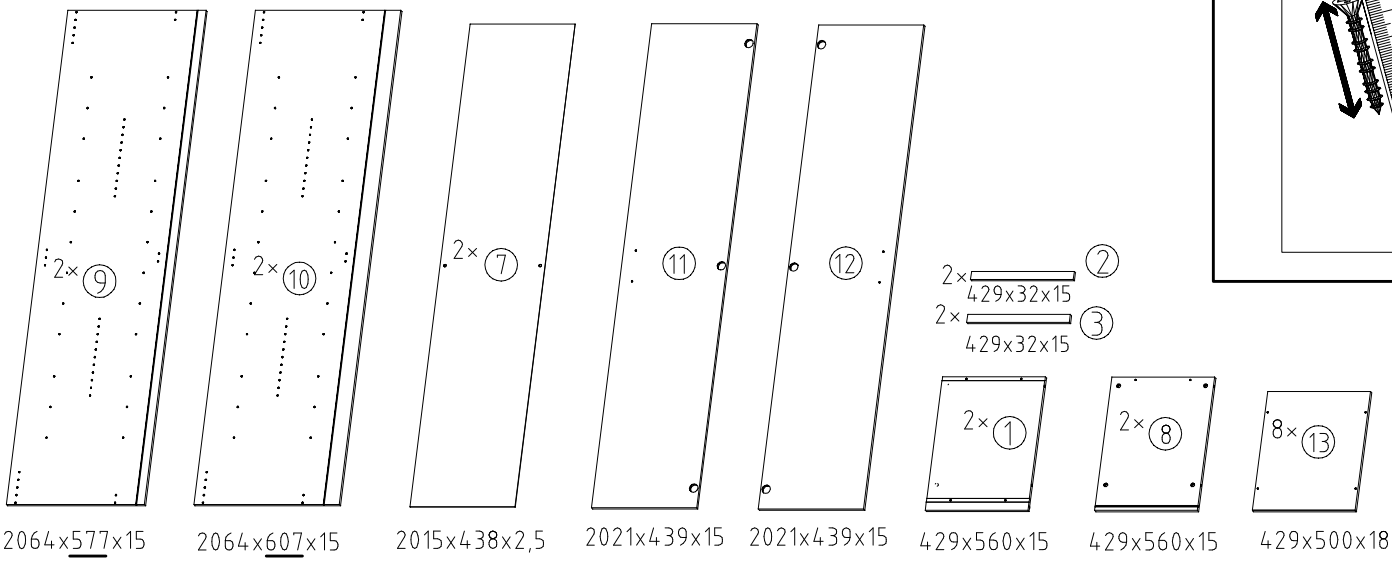
2× 9
2× 10
2× 7
11
12
2× 429x32x15 2
2× 429x32x15 3
2× 1
2× 8
8× 13
2064x577x15
2064x607x15
2015x438x2,5
2021x439x15
2021x439x15
429x560x15
429x560x15
429x500x18

1

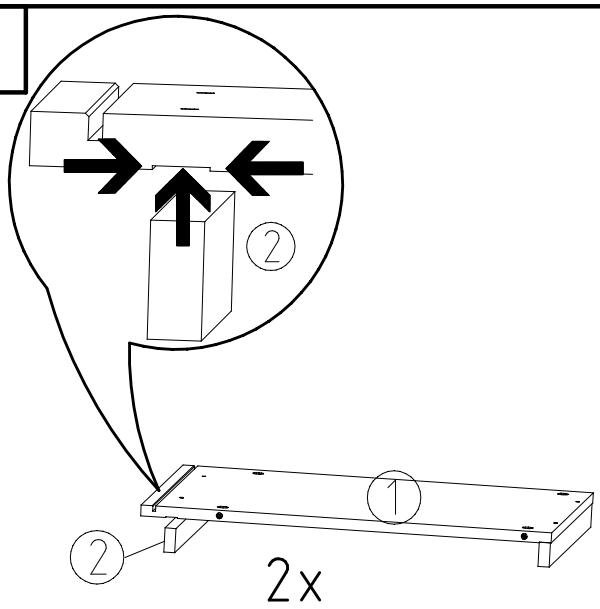
2
1
2
2x

2

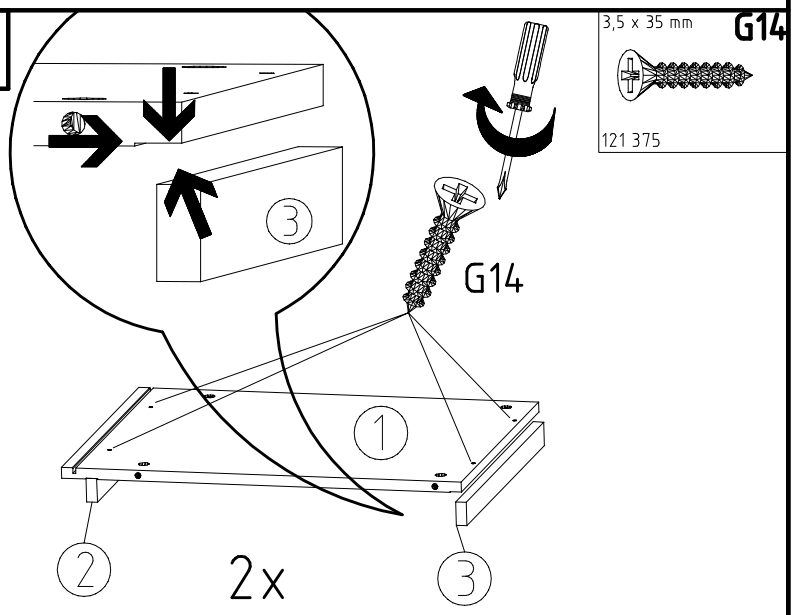
3,5 x 35 mm
G14
121 375
3
G14
1
2
2x
3

3

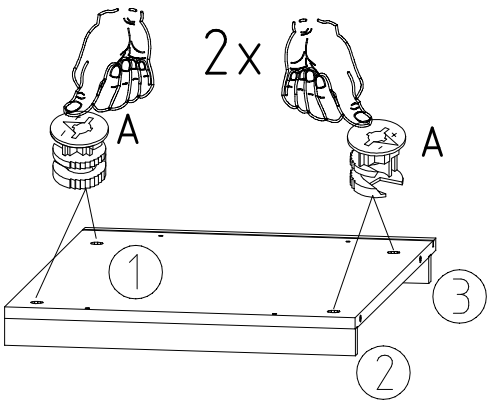
2x
A
A
1
3
2

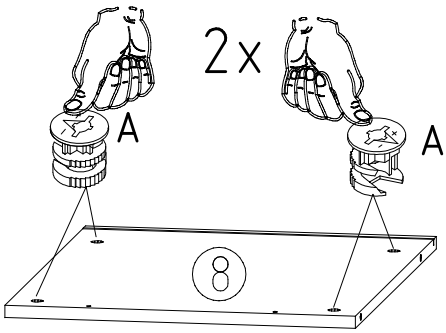
2x
A
A
8

4

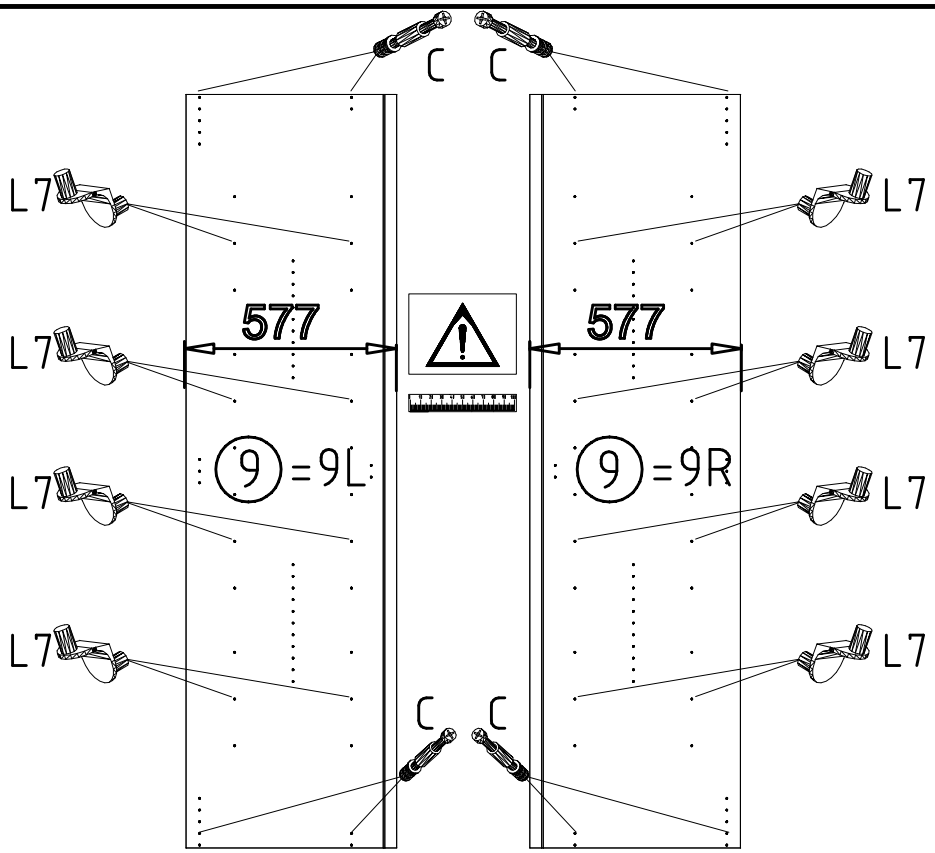
C C
L7
577
577
9 = 9L
9 = 9R
C C

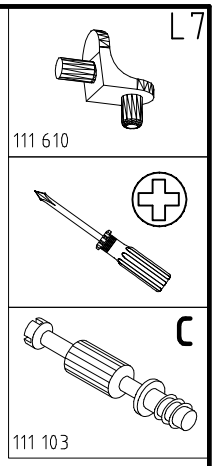
L7
111 610
C
111 103

5

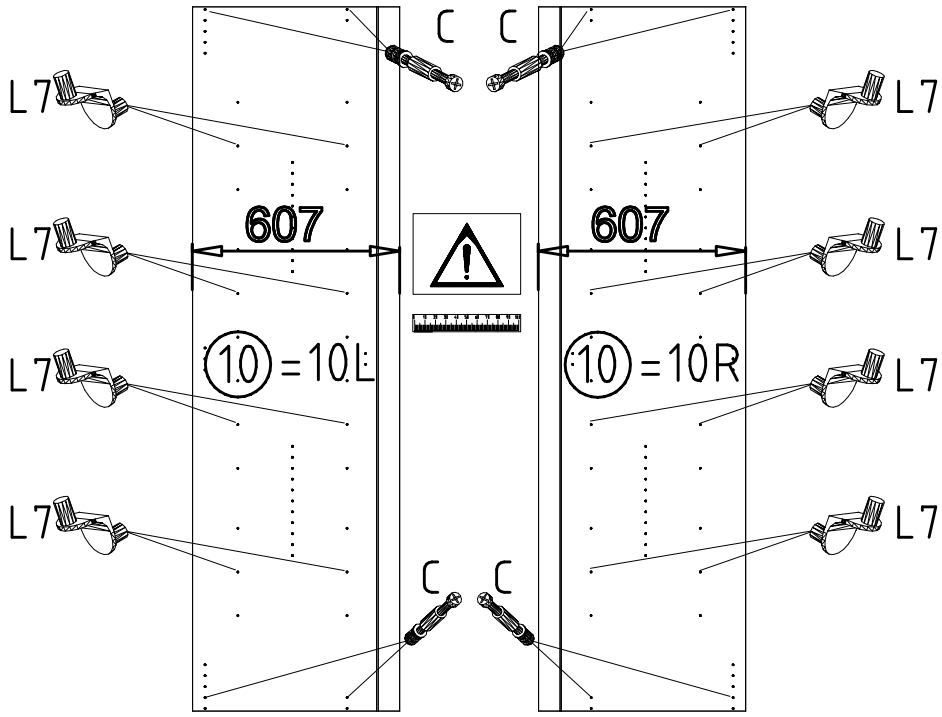
C C
L7
607
607
10 = 10L
10 = 10R
C C

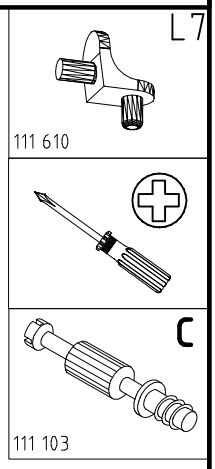
L7
111 610
C
111 103

6

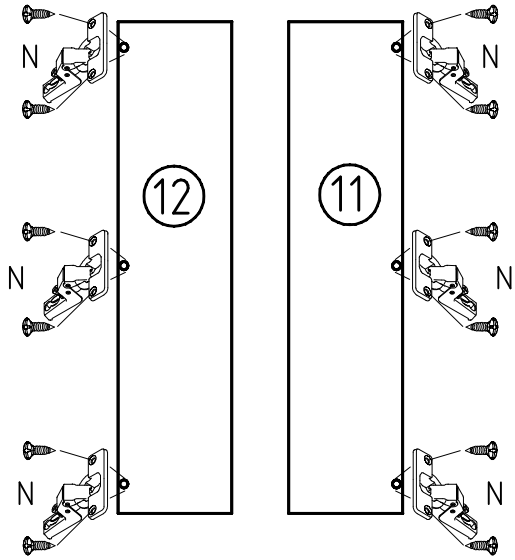
N
12
11

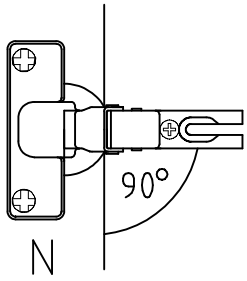
90°
N

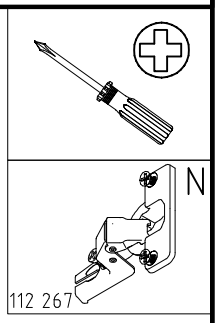
N
112 267

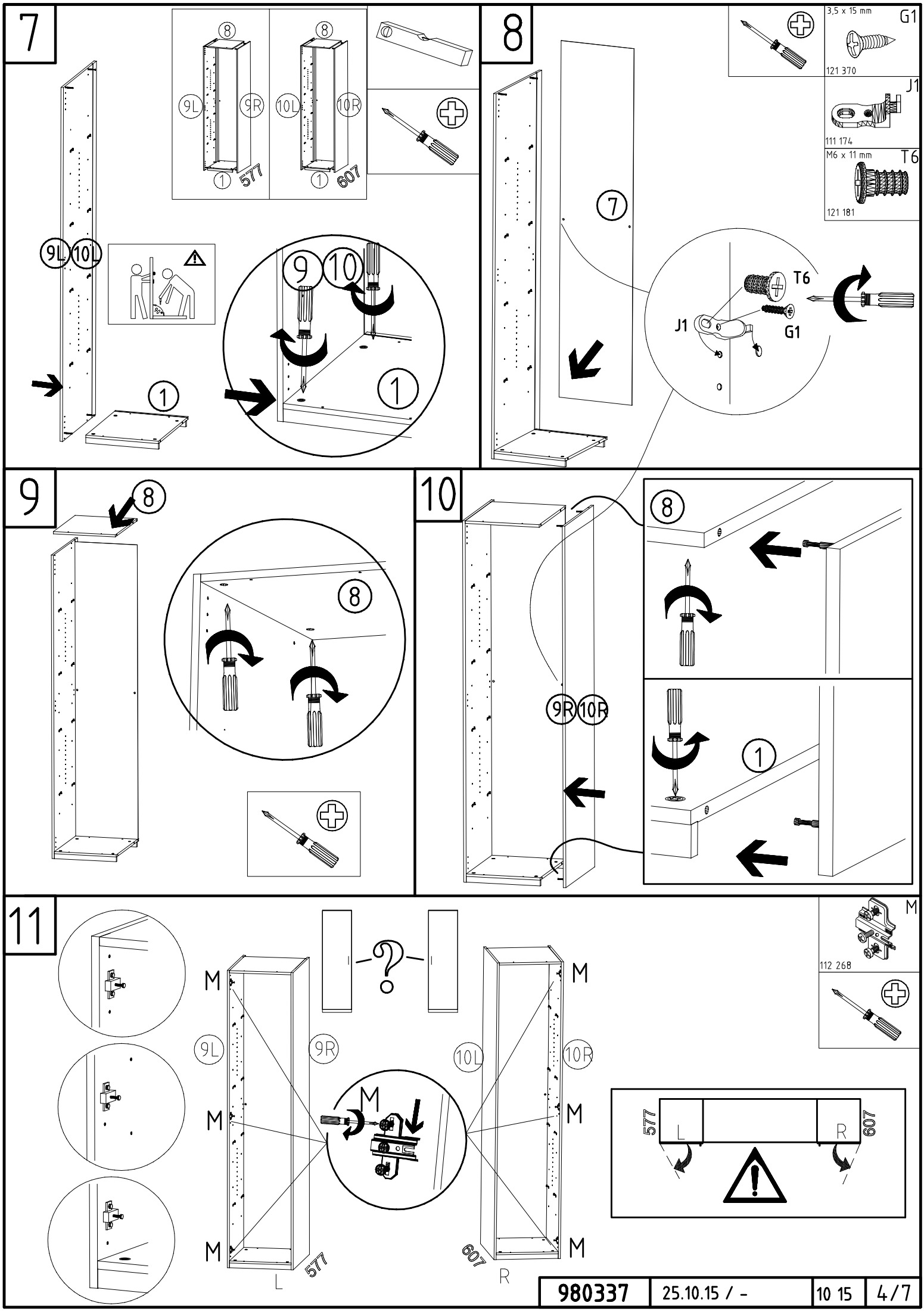
7
8
9L
9R
10L
10R
1
577
607
9
10
3,5 x 15 mm
G1
121 370
J1
111 174
M6 x 11 mm
T6
121 181
7
T6
J1
G1
9
8
10
8
9R
10R
1
11
M
112 268
M
9L
9R
10L
10R
577
607
L
R
980337
25.10.15 / -
10 15
4/7

12

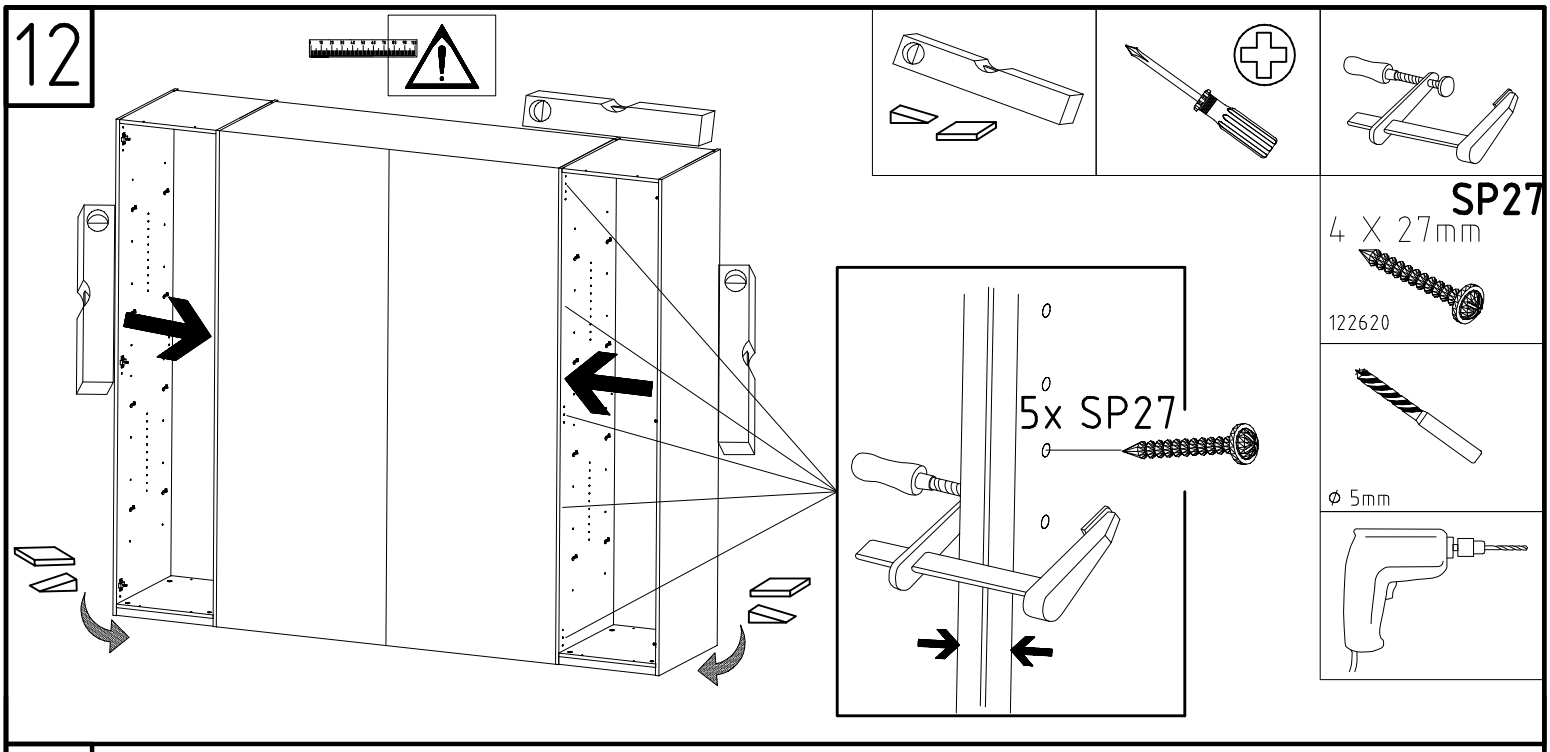

13

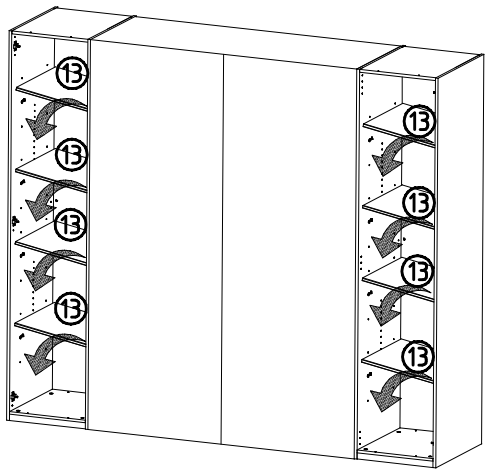

14

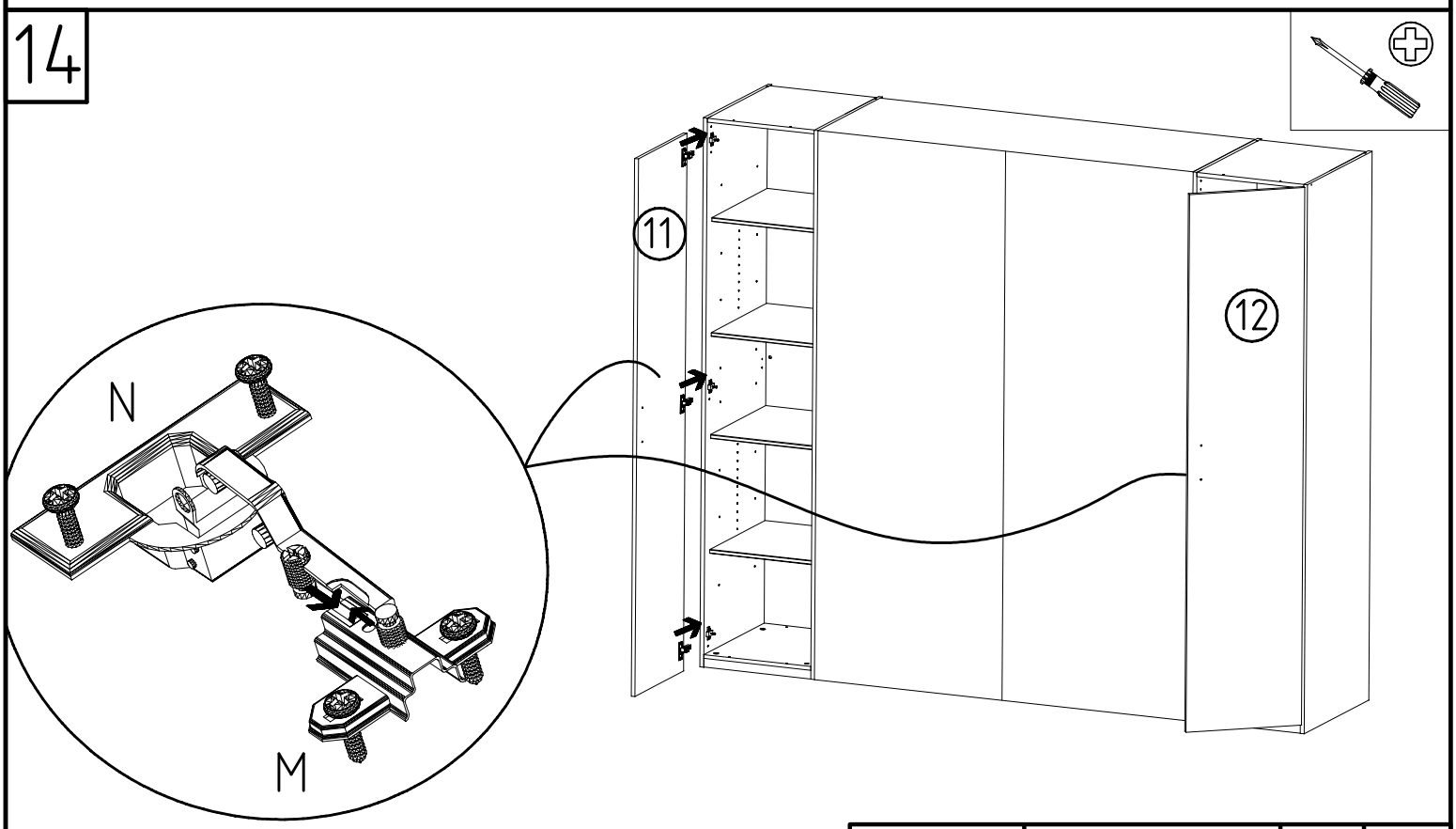

15

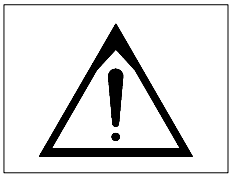

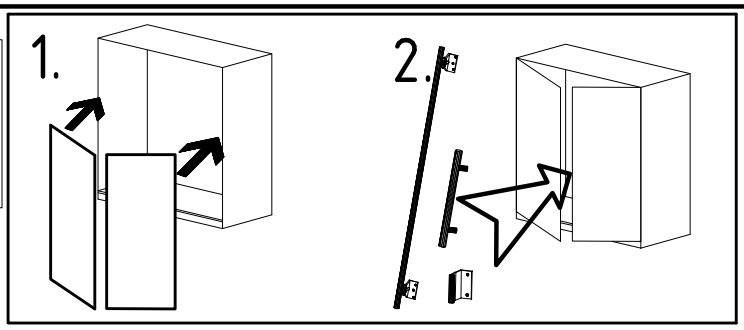
1.
2.

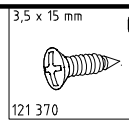
3,5 x 15 mm
G1
121 370

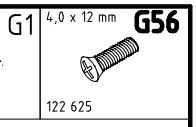
4,0 x 12 mm
G56
122 625

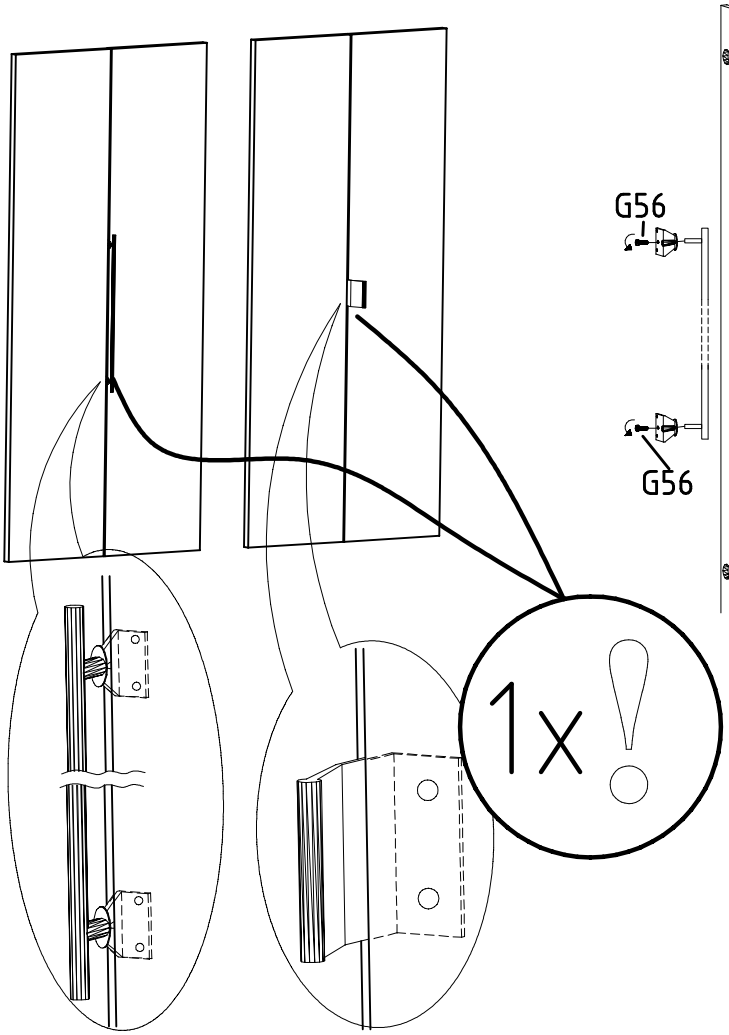
1x !

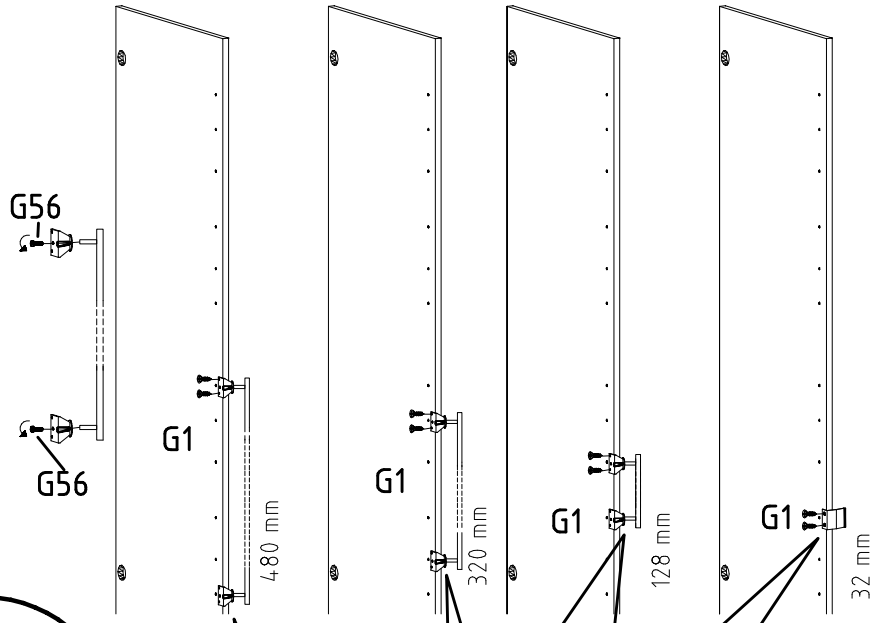
G56
G56
G1
480 mm
G1
320 mm
G1
128 mm
G1
32 mm

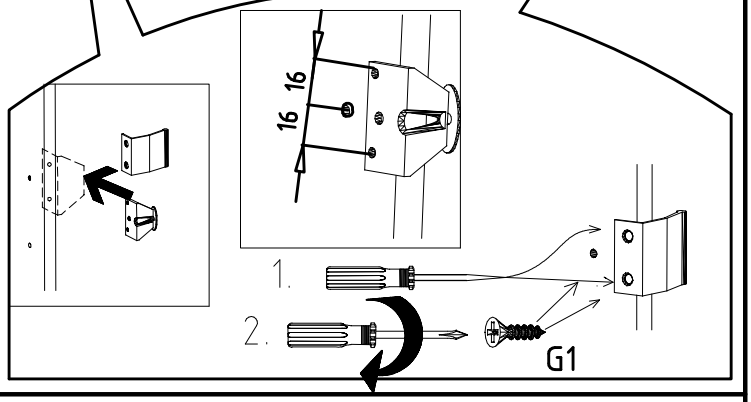
16
16
1.
2.
G1

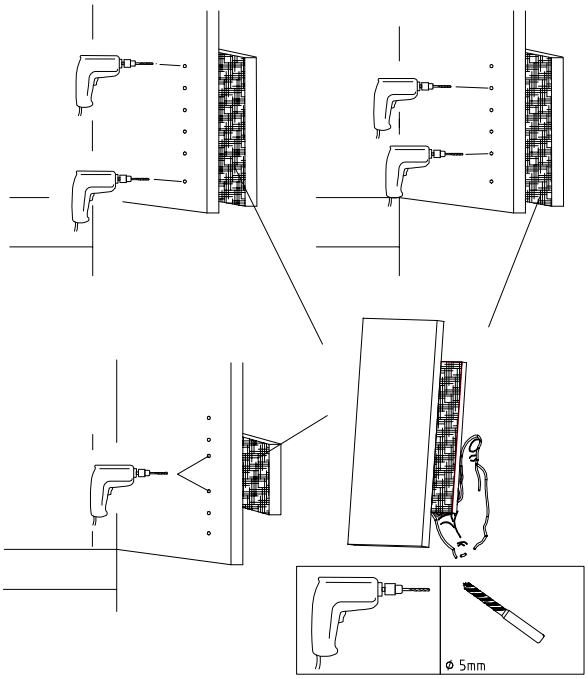
ø 5mm

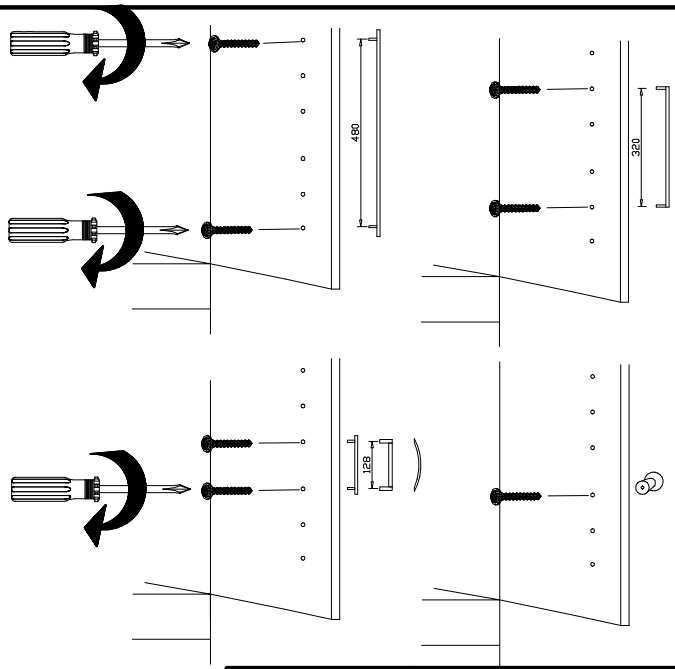
480
320
128

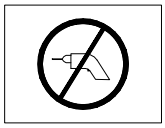

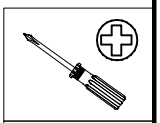

SP27

4 X 27mm
122620

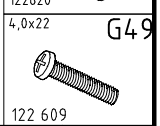
4,0x22
G49
122 609

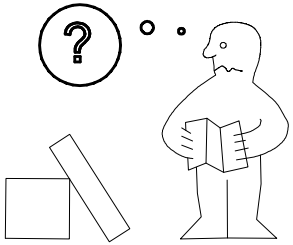

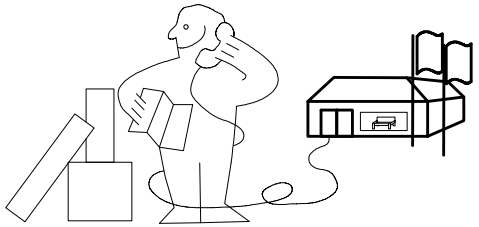

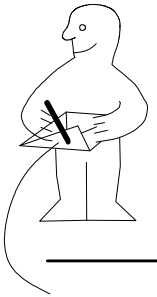

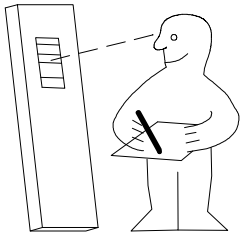

Modell/Model/Modèle

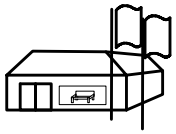

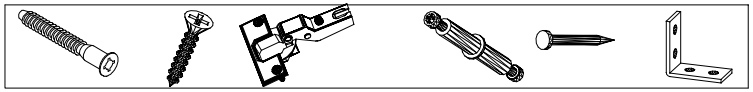

(121 370)	(G 1)	(4x)

Änderungen die dem technischen Fortschritt geschuldet sind,behalten wir uns vor !
Bei nicht vorschriftsmäßiger und/ oder nicht fachmännischer Montage wird bei Personen- und/ oder Sachschäden keinerlei Haftung übernommen.

WIMEX Wohnbedarf/ Import Export Handels GmbH/ Postfach 1407/ 49112 Georgsmarienhütte/ Germany
Tel.:(+49) 05401 8598 16/17 Fax.:(+49) 05401 8598 33 Mail: service_H@wimex-online.com

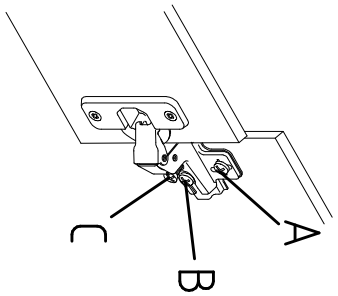

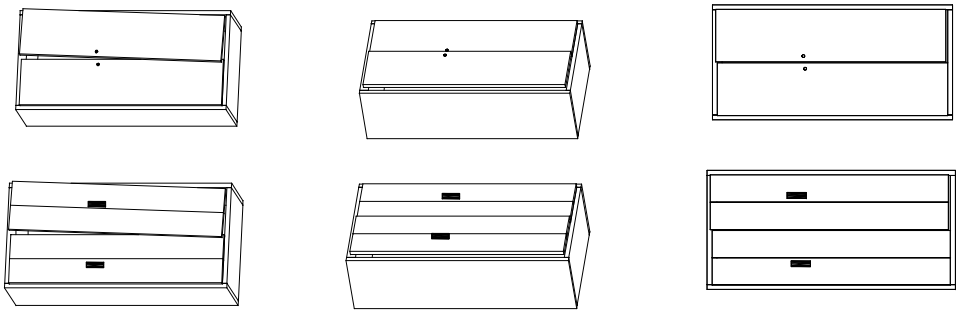

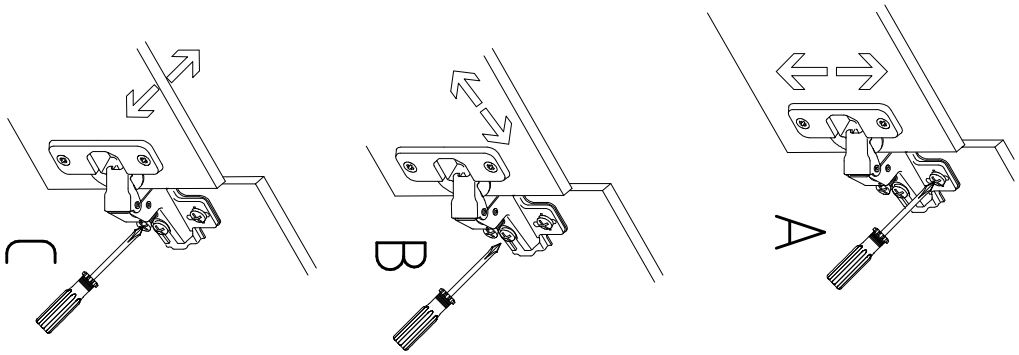

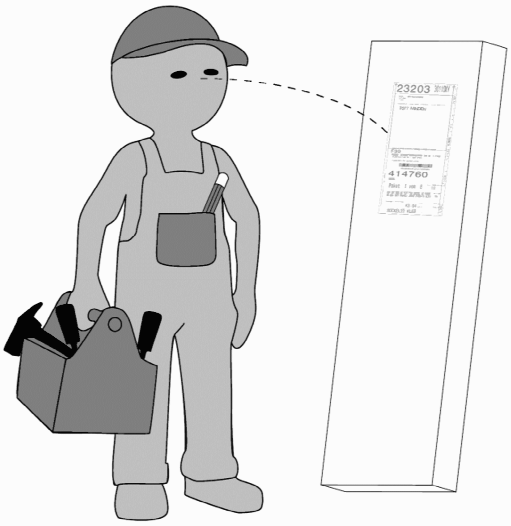

WIMEX Wohnbedarf
Import Export Handelsges mbH & Co. KG
Werner-von-Siemens-Str. 35
D-49124 Georgsmarienhütte - Germany

SAMPLE	23.08.19
Modellname Model	Produktionsdatum Date of manufacture

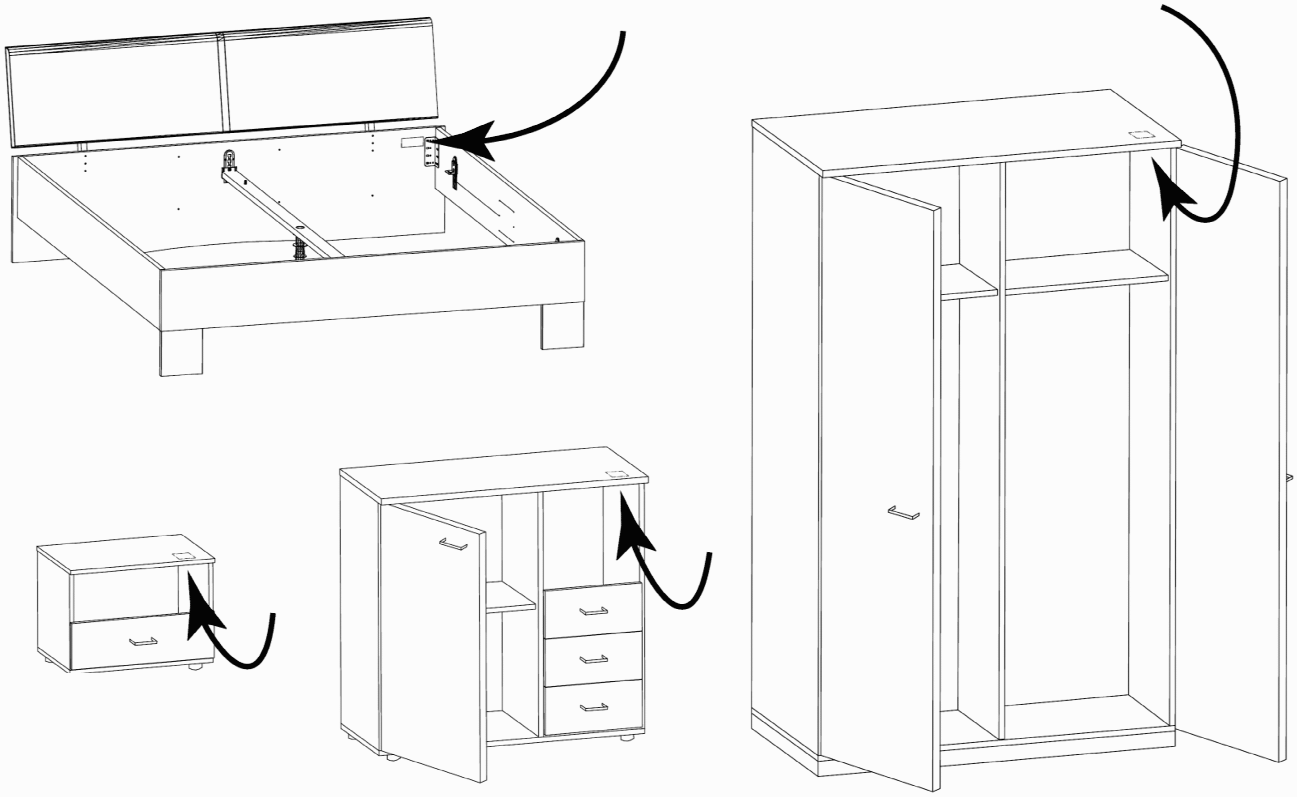

980864

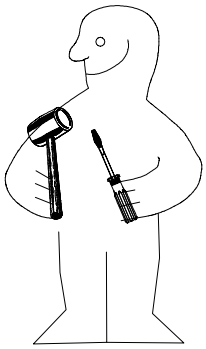

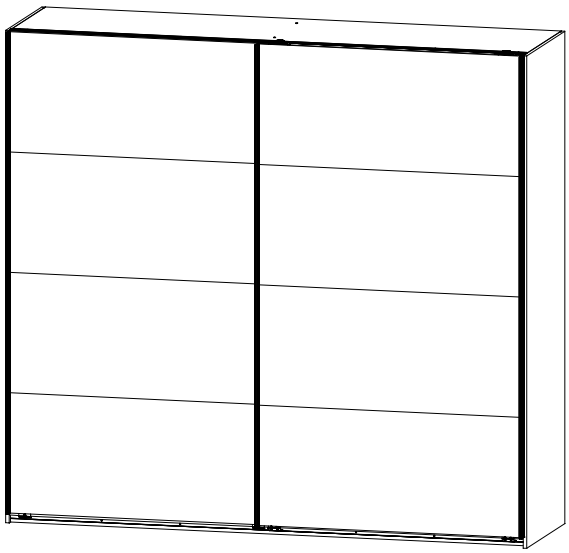

H 225 1MS

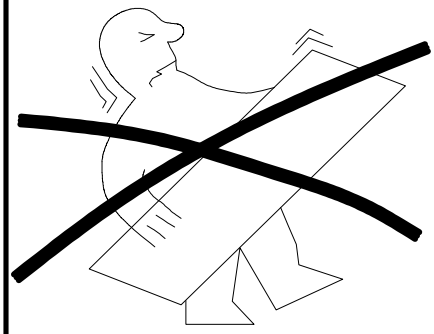

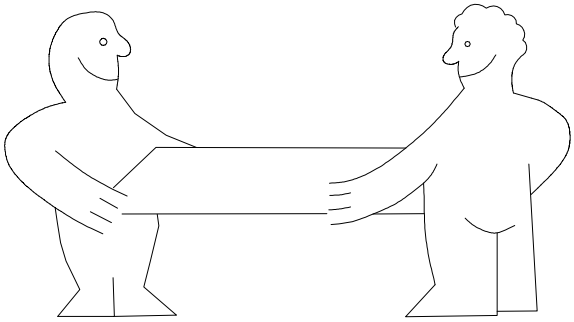

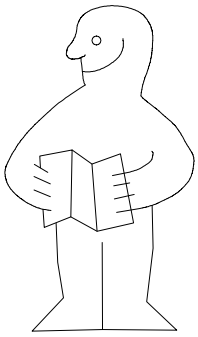

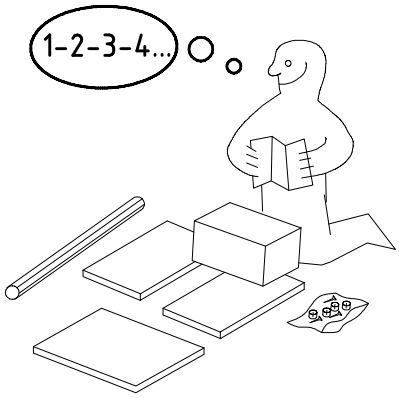

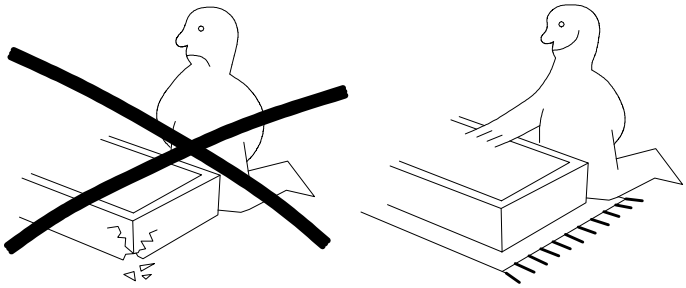

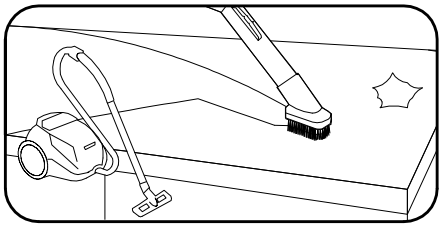

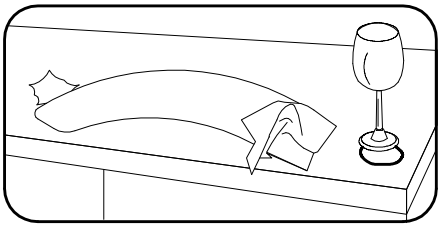

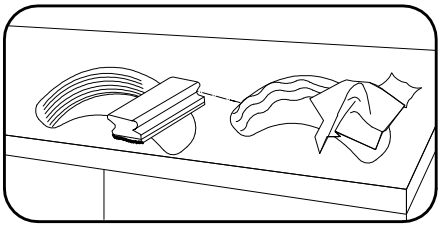

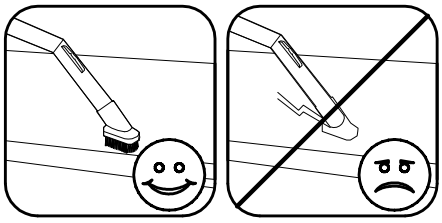

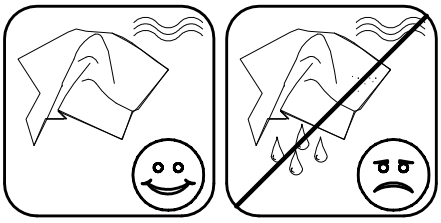

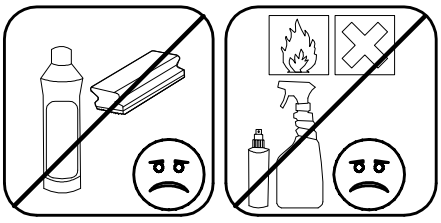

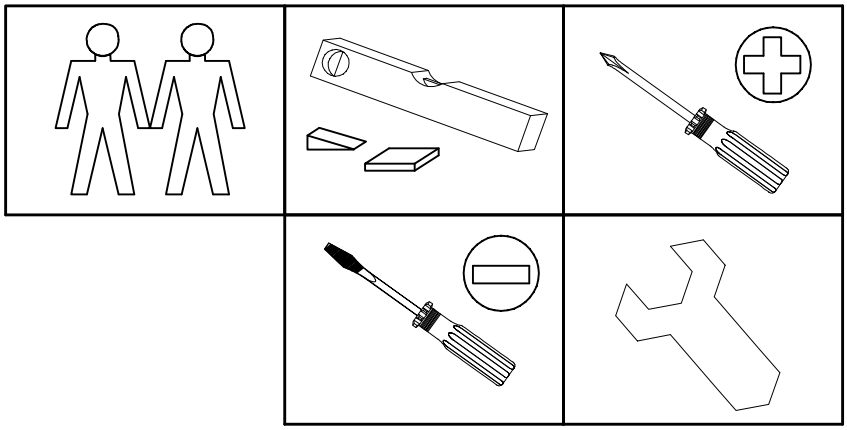

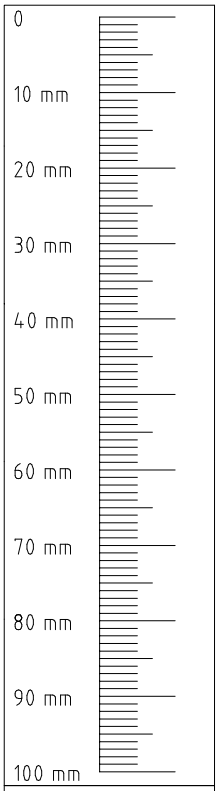

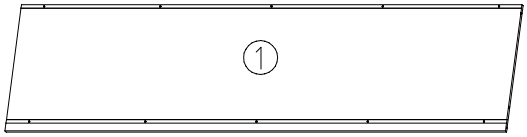

2205x560x15

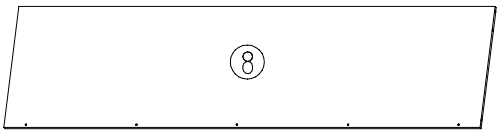

2205x560x15

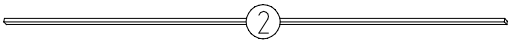

2204x32x15

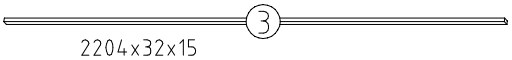

2204x32x15

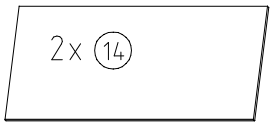

1095x500x18

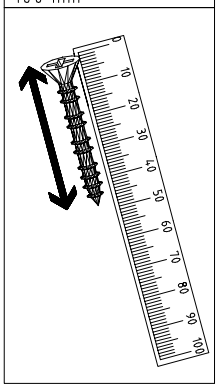

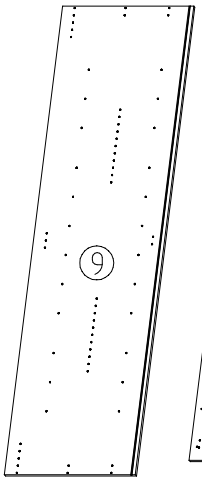

2064x577x15

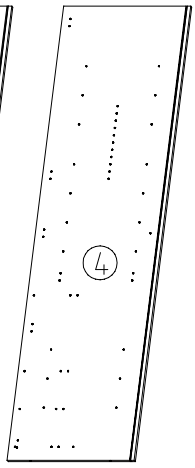

2001x560x15

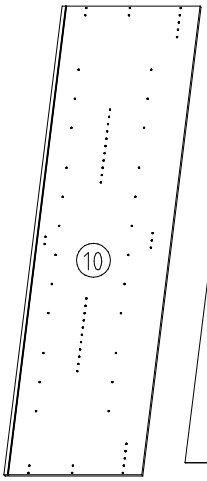

2064x607x15

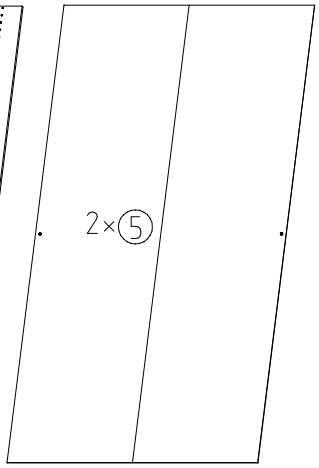

2015x1104x2,5

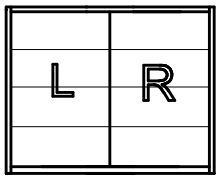

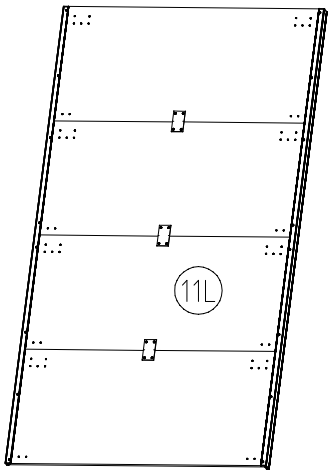

2018x1135x15

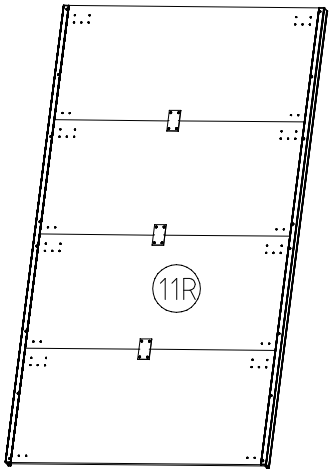

2018x1135x15

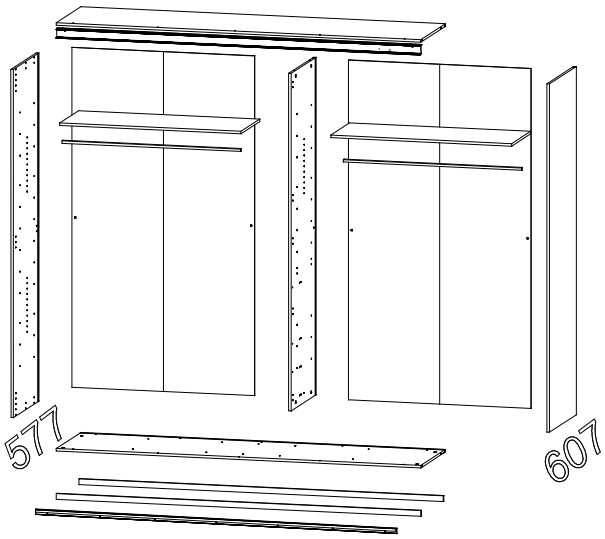

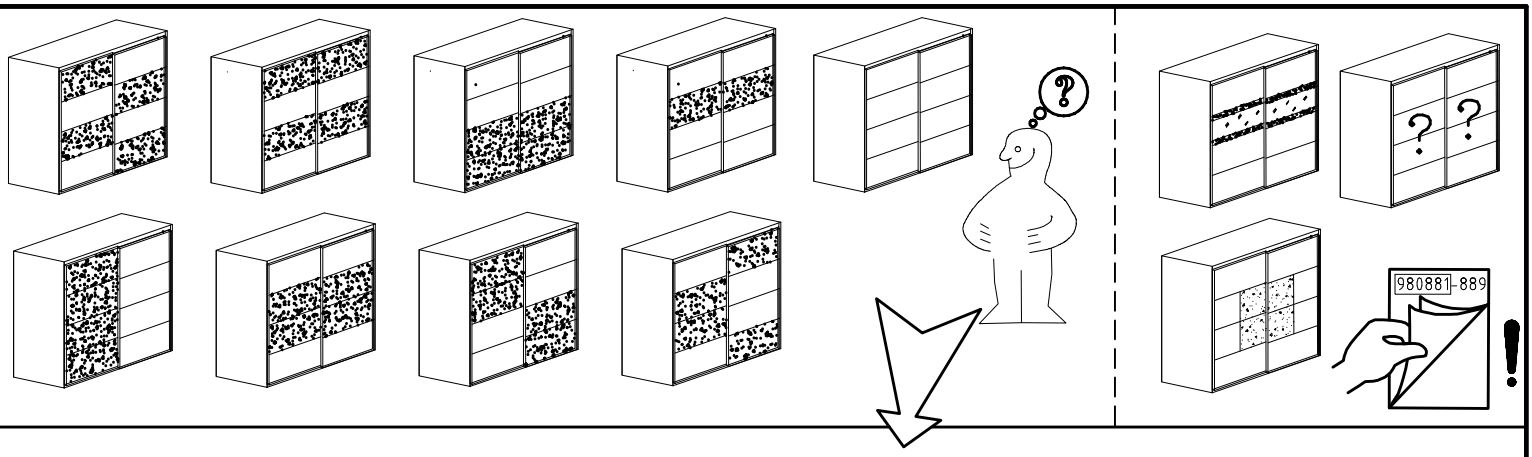

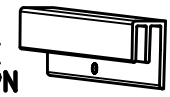

1x **FPN**
1316/1760
2204/2648/3092/3536

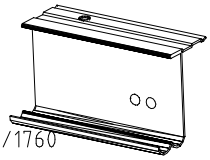

1x **LP**
1316/1760
2204/2648/3092/3536

SWH1	2x
SWH2	1x
SWH3	1x
SWH-D	1x

SWH 6	2x
SWH 7	2x
SWH-SKL (L)	1x
SWH-SKR (R)	1x

SWH-ST	2x
SWH-MS	2x
6,3 x 10,5 mm T2 — 111 030	24x
H5 — 114 183	6x

SP13 4 X 13mm — 121 122	65x
3,5 x 22 mm **G24** — 121 004	9x
M4 x 13 mm GH13 — 121 xxx	5x
M4 x 10 mm G43 — 121 xxx	5x

A — 111 102	12x
C — 111 103	12x

M6 x 11 mm T6 — 121 181	4x
J1 — 111 174	4x

L7 — 111 610	8x
K1 — 117 001	4x

3,5 x 35 mm **G14** — 121 375	10x
3,5 x 15 mm G1 — 121 370	8x

K22 1088mm — 112 404	2x

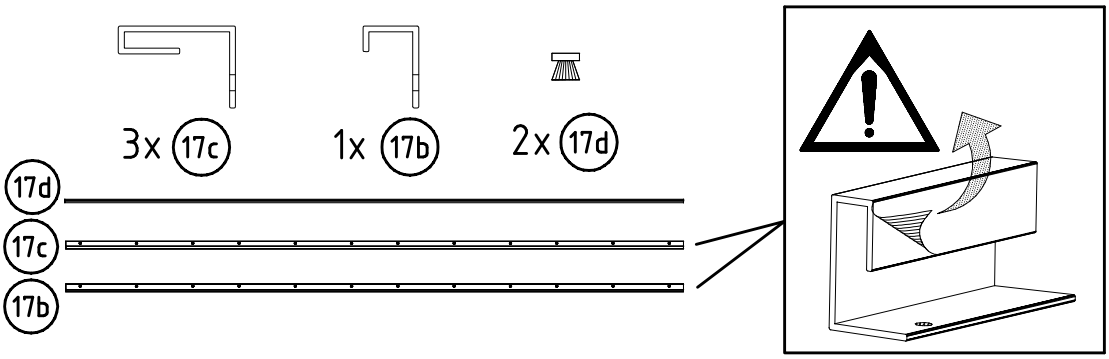

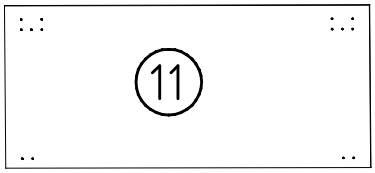

8x

1135 x 504 x 15

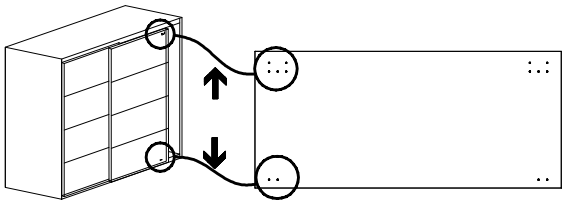

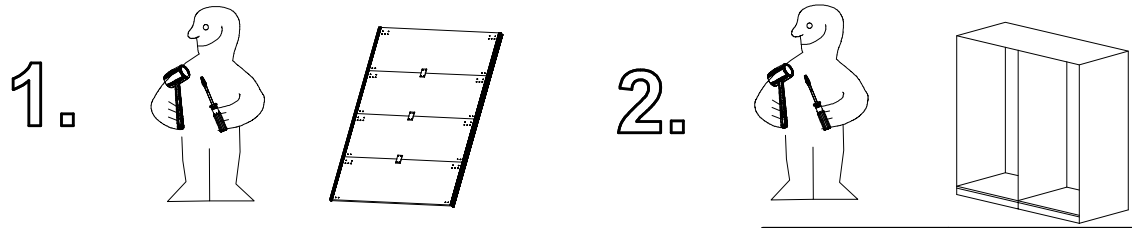

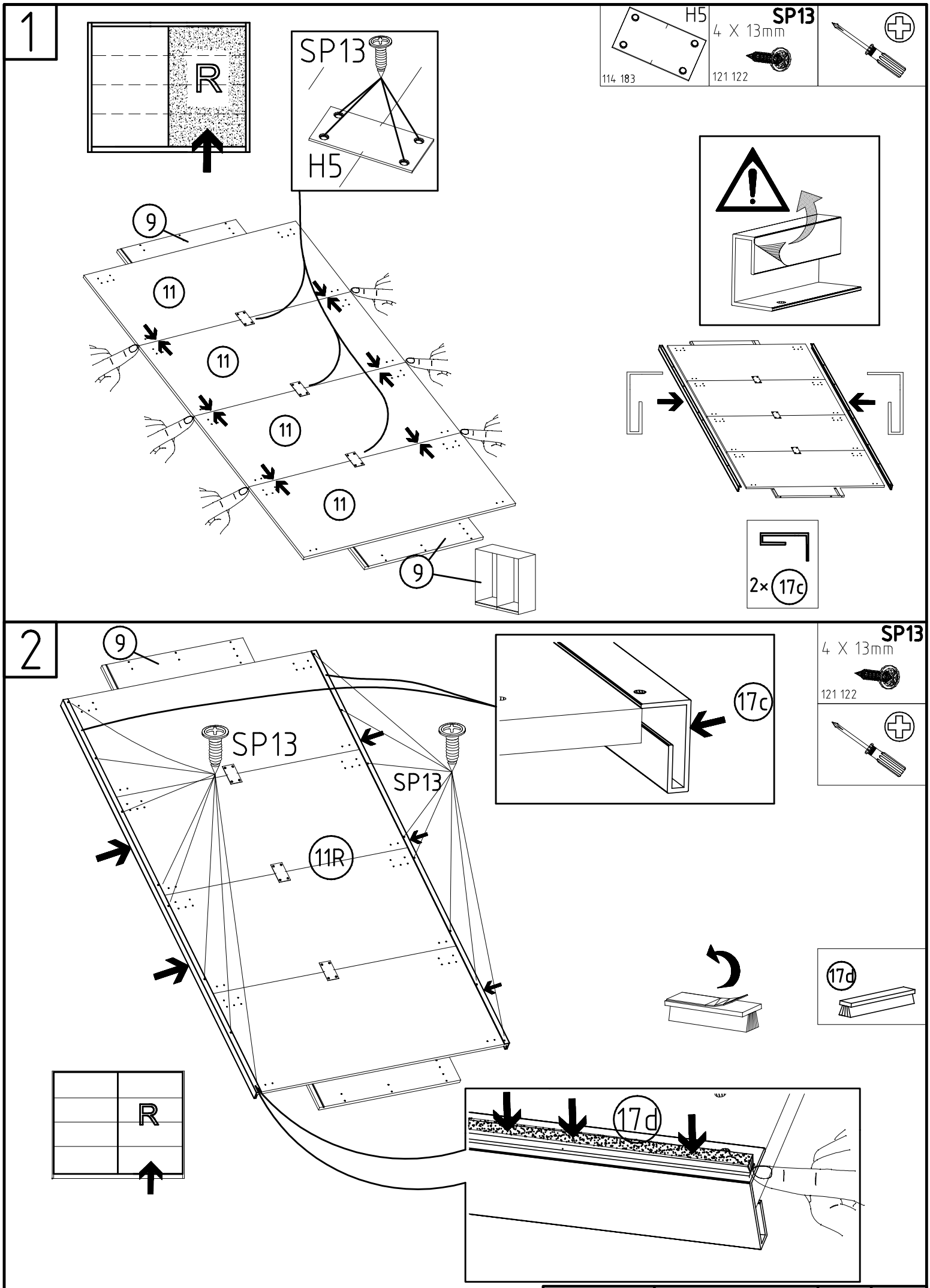
1
R
SP13
H5
9
11
11
11
11
9
H5
114 183
SP13
4 X 13mm
121 122
2× 17c
2
9
SP13
SP13
11R
17c
SP13
4 X 13mm
121 122
17d
R
17d

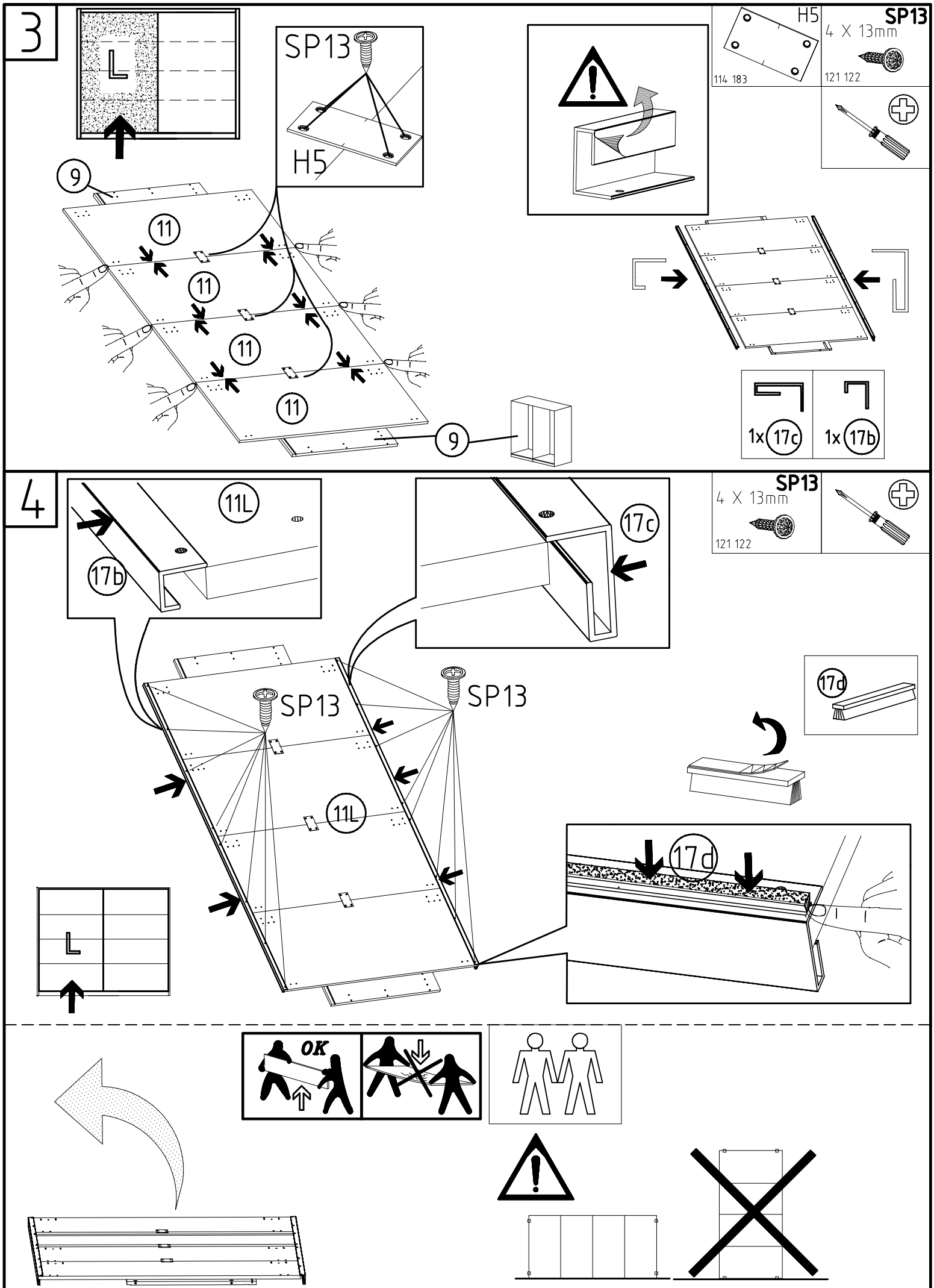
3
L
SP13
H5
9
11
11
11
11
9
H5
114 183
SP13
4 X 13mm
121 122
1x 17c
1x 17b
4
11L
17b
17c
SP13
SP13
11L
17d
17d
L
SP13
4 X 13mm
121 122
OK

5

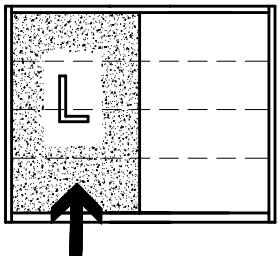
L

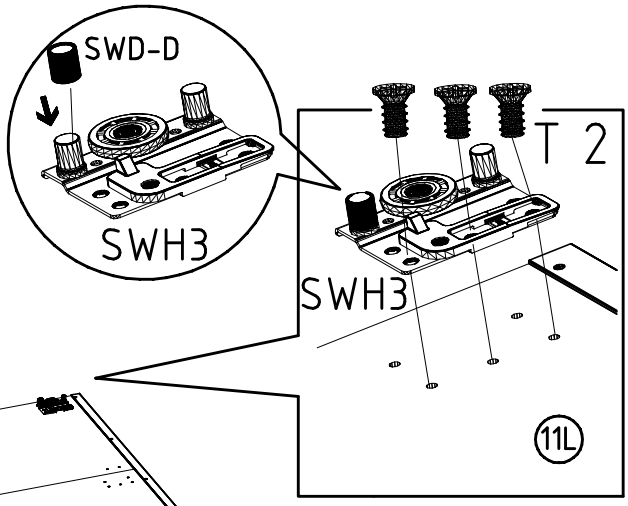
SWD-D
SWH3
T 2
SWH3
11L

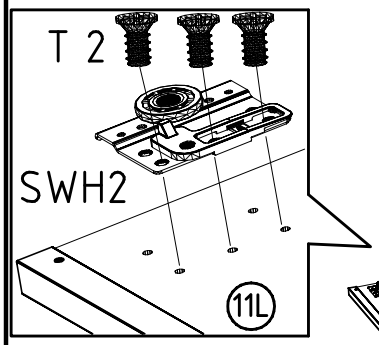
T 2
SWH2
11L

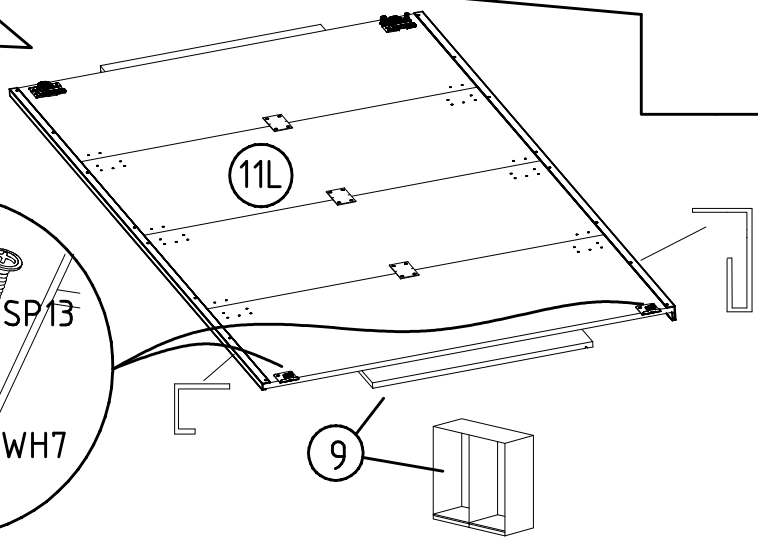
11L
9

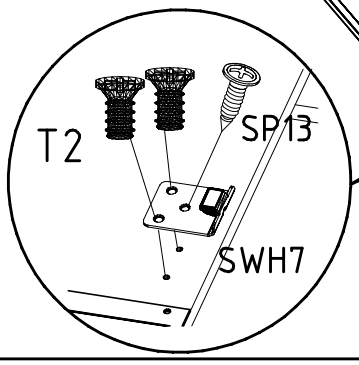
T2
SP13
SWH7

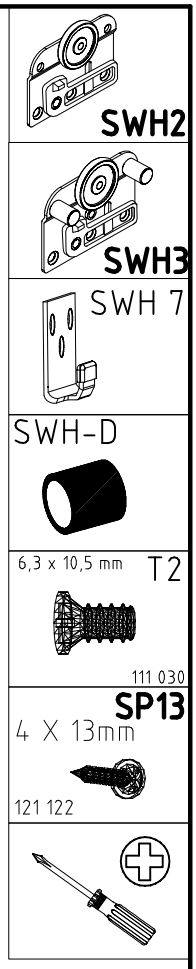
SWH2
SWH3
SWH 7
SWH-D
6,3 x 10,5 mm
T2
111 030
SP13
4 X 13mm
121 122

6

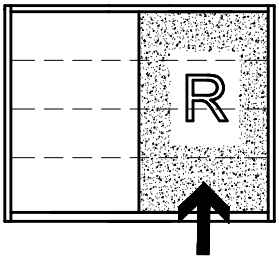
R

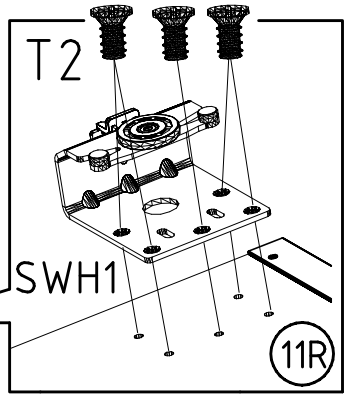
T2
SWH1
11R

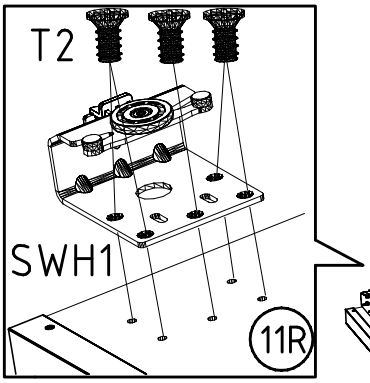
T2
SWH1
11R

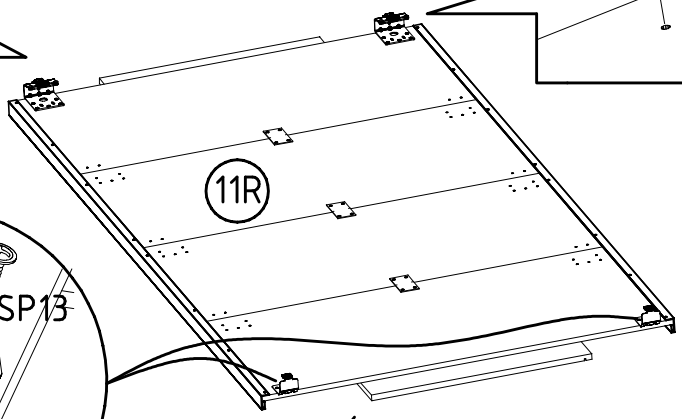
11R
9

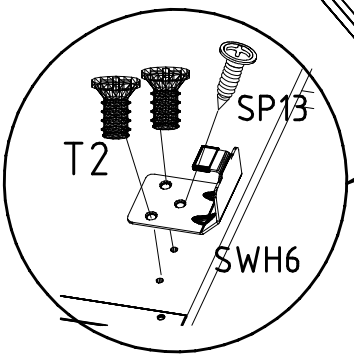
SP13
T2
SWH6

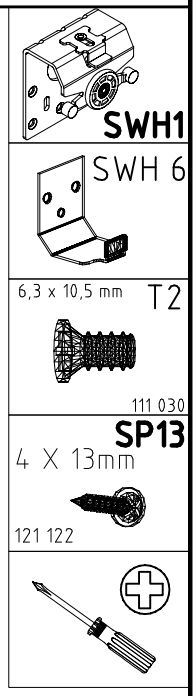
SWH1
SWH 6
6,3 x 10,5 mm
T2
111 030
SP13
4 X 13mm
121 122

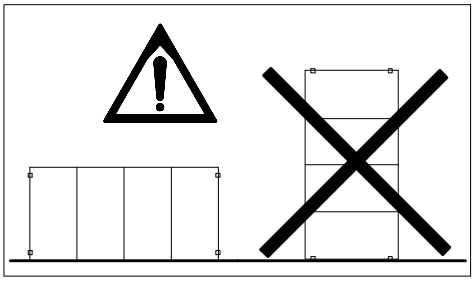

7

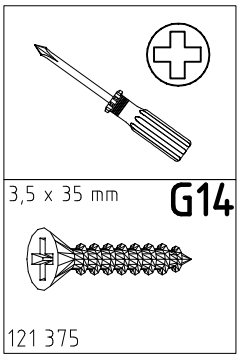

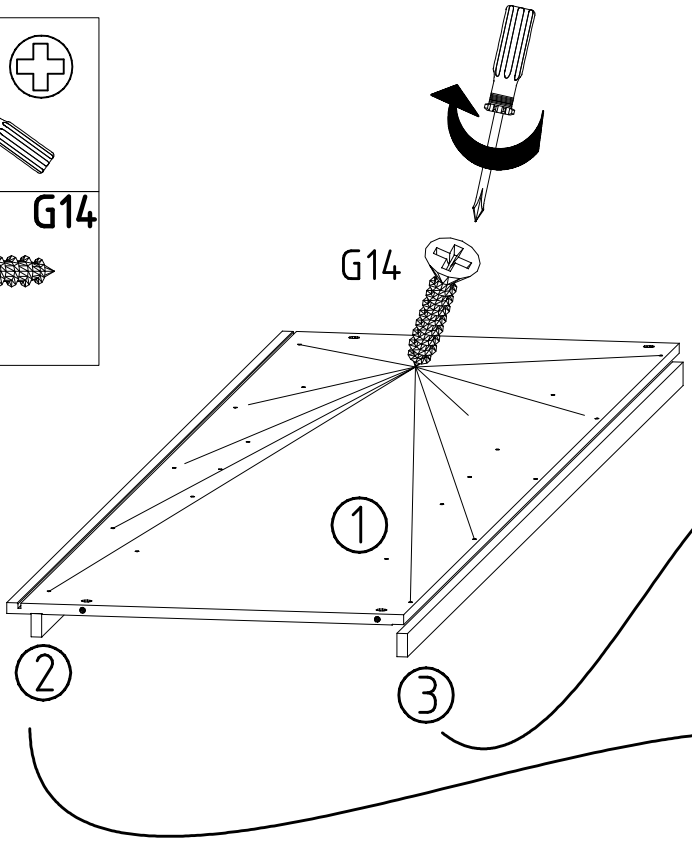

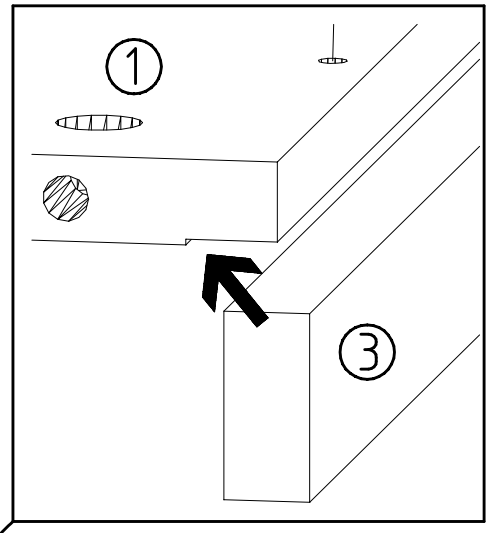

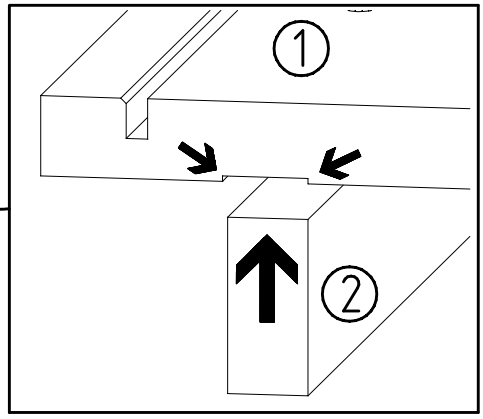

8

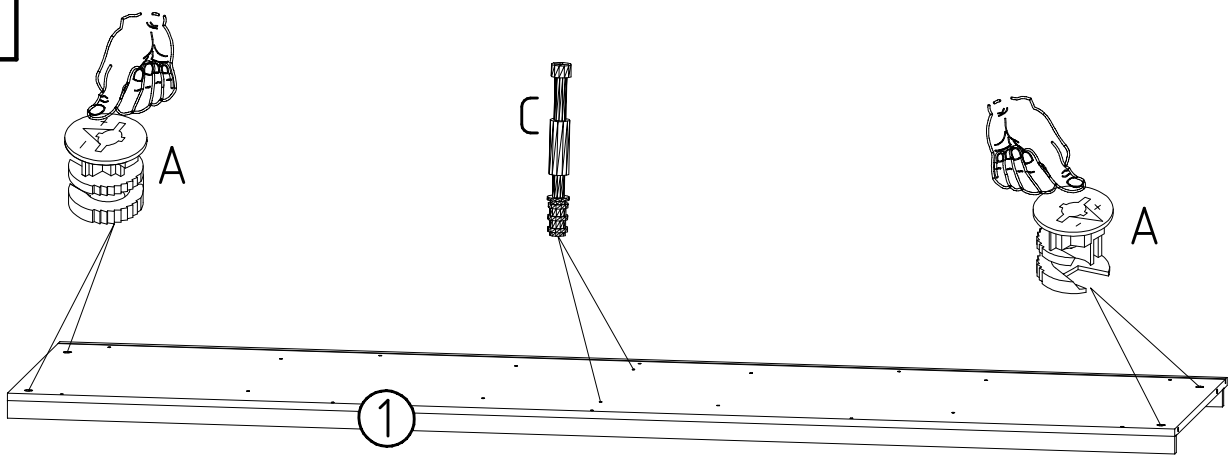

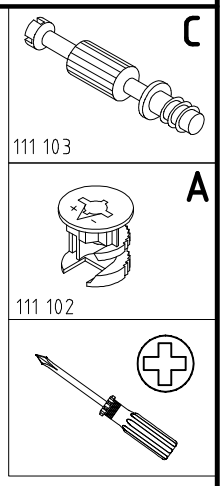

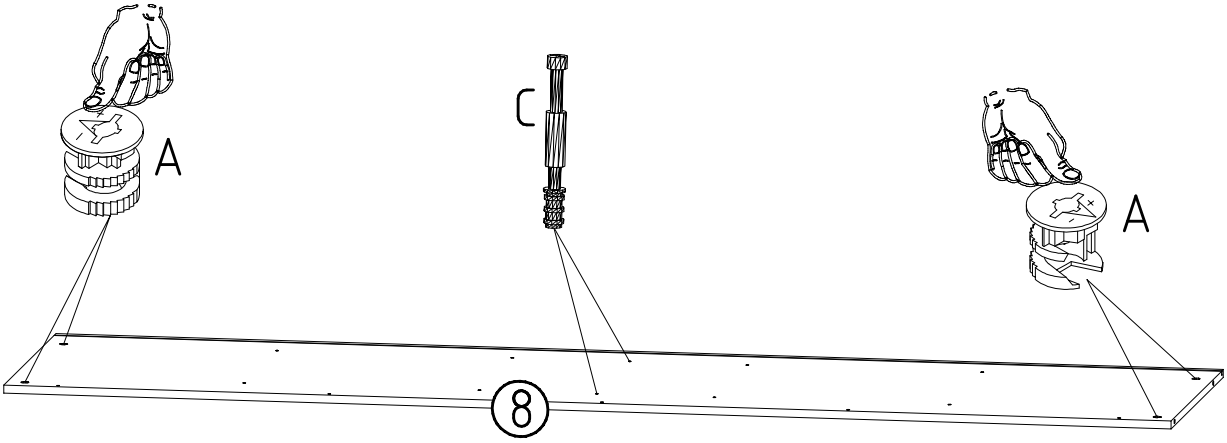

9

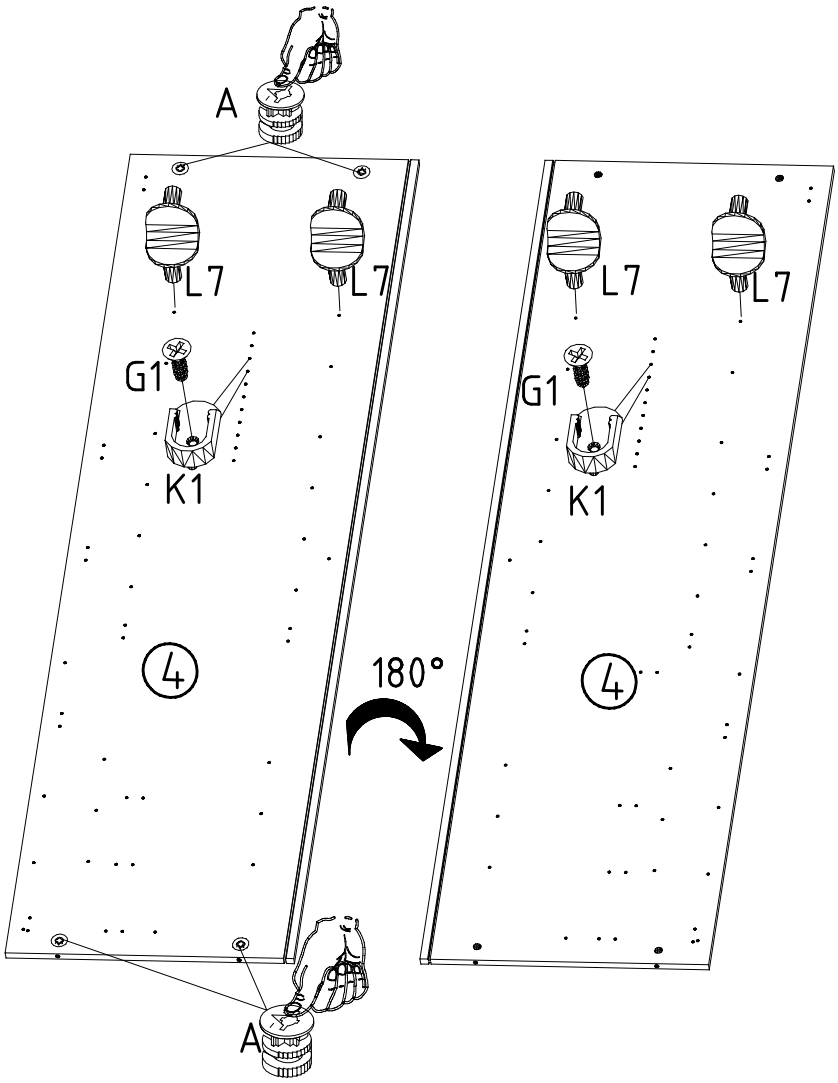
A
L7
L7
G1
K1
4
180°
L7
L7
G1
K1
4
A

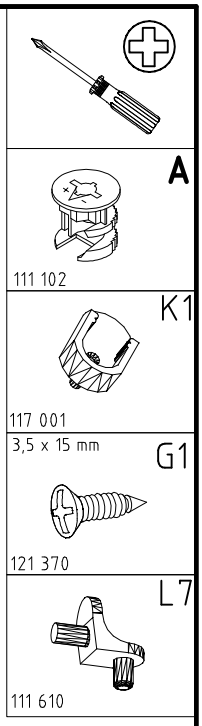
A
111 102
K1
117 001
3,5 x 15 mm
G1
121 370
L7
111 610

10

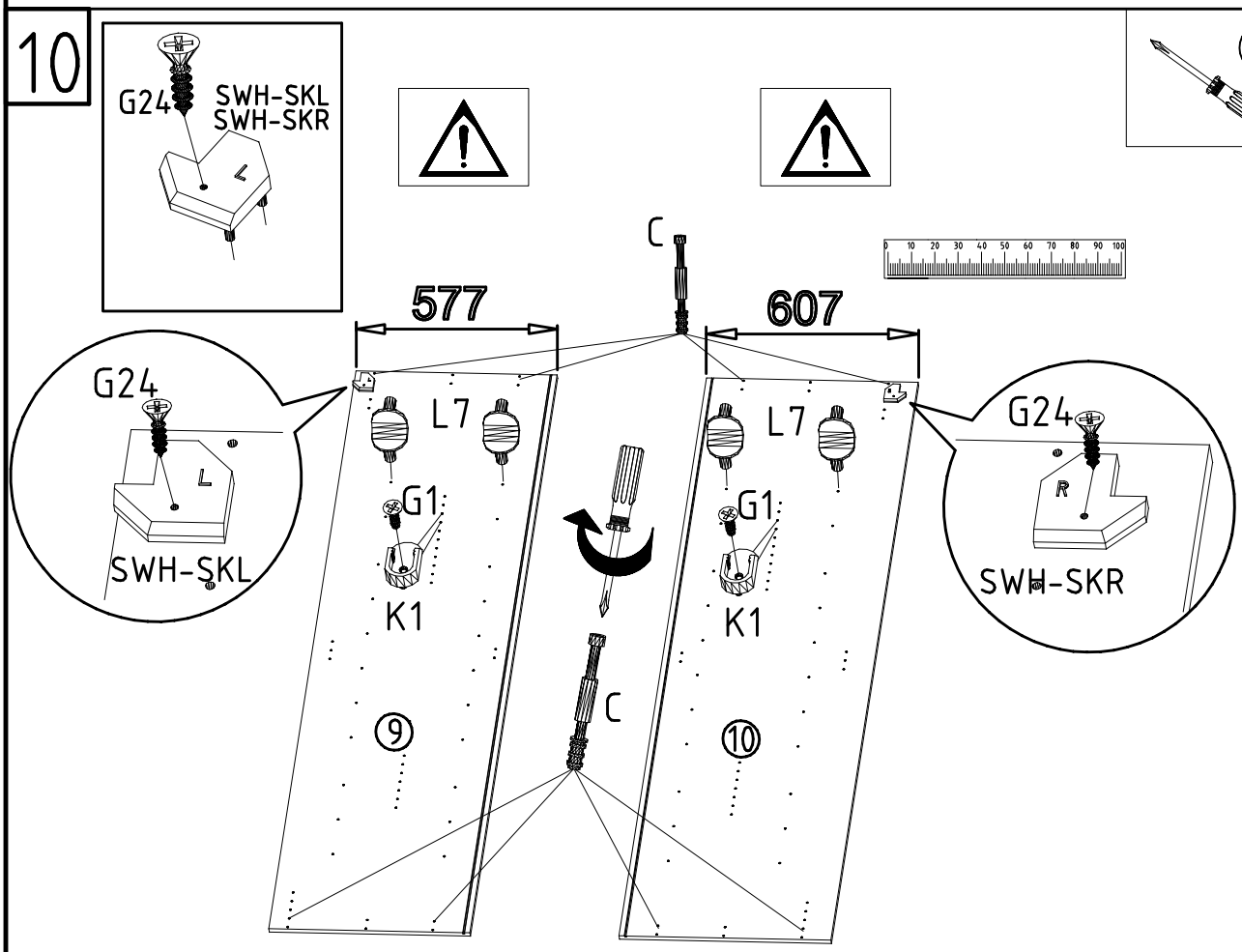
G24
SWH-SKL
SWH-SKR
L
C
577
607
G24
L
SWH-SKL
L7
G1
K1
9
C
L7
G1
K1
10
G24
R
SWH-SKR

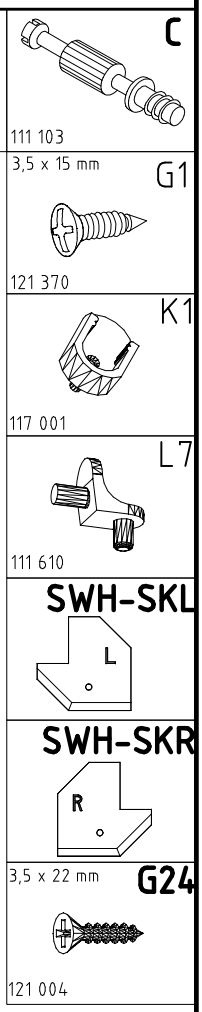
C
111 103
3,5 x 15 mm
G1
121 370
K1
117 001
L7
111 610
SWH-SKL
L
SWH-SKR
R
3,5 x 22 mm
G24
121 004

11

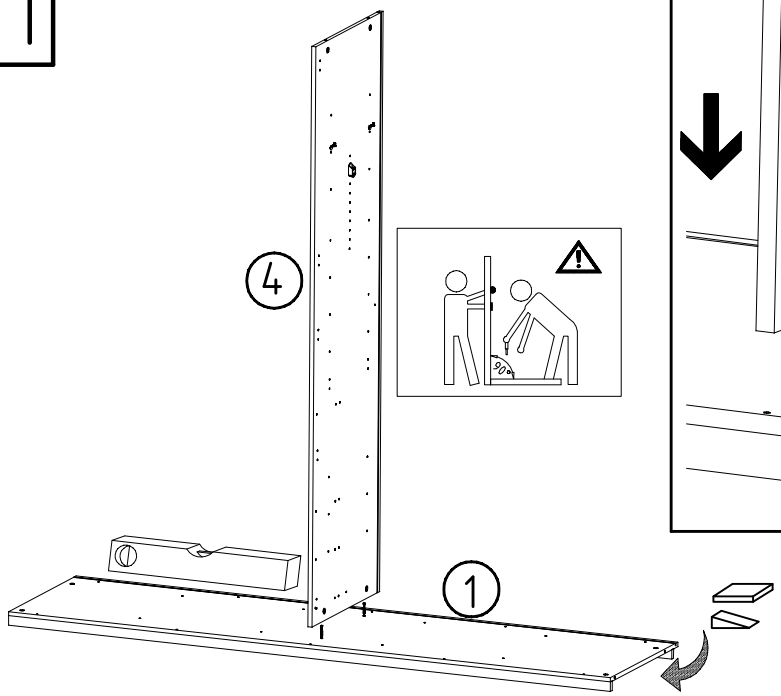
4
1

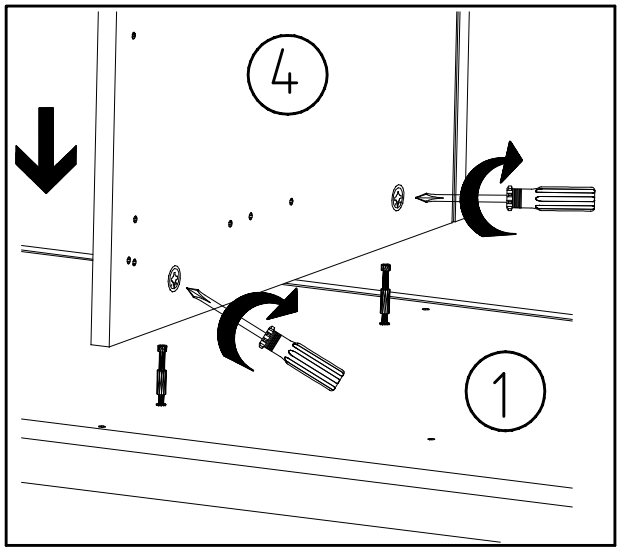
4
1

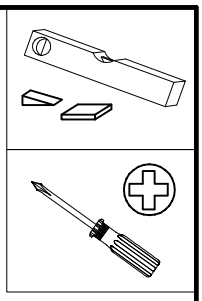

12

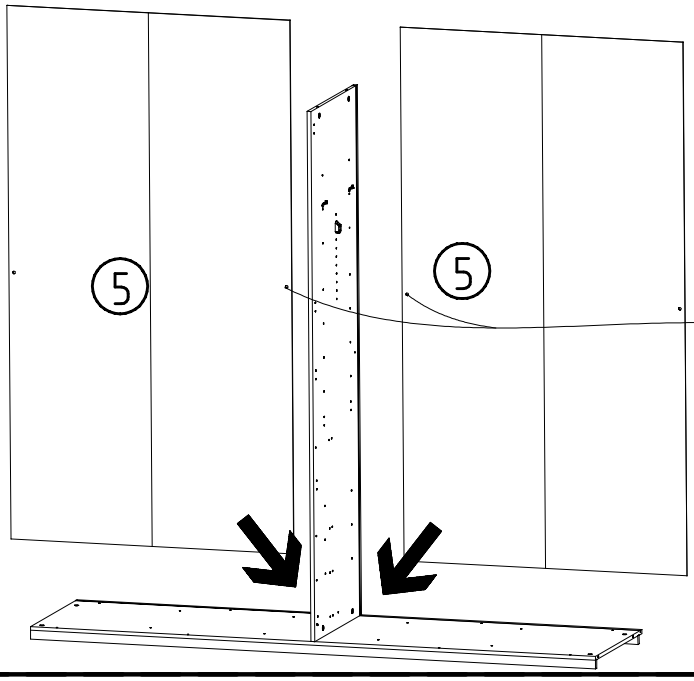
5
5

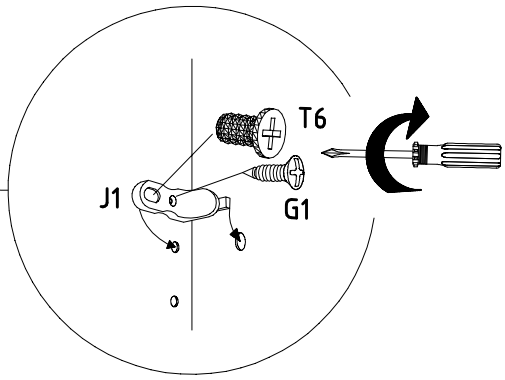
T6
J1
G1

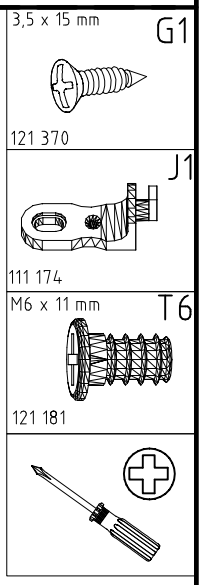
3,5 x 15 mm
G1
121 370
J1
111 174
M6 x 11 mm
T6
121 181

13

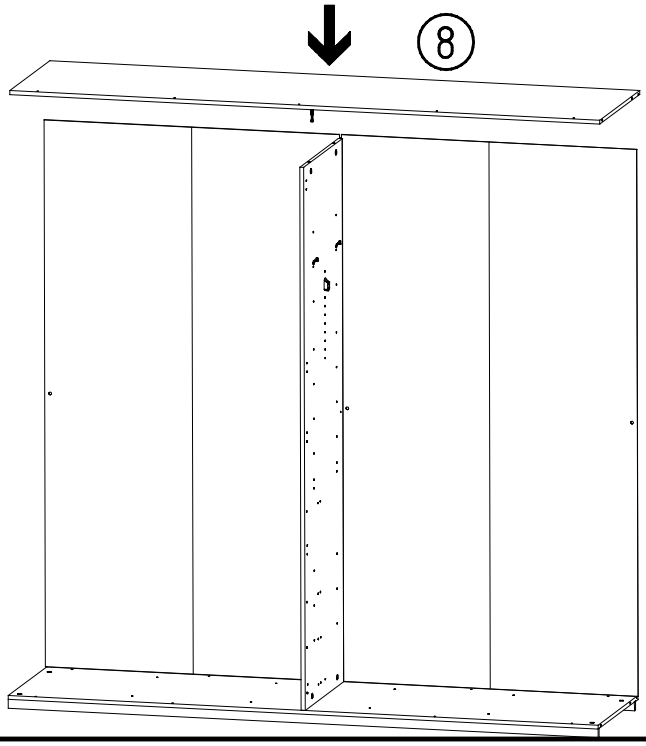
8

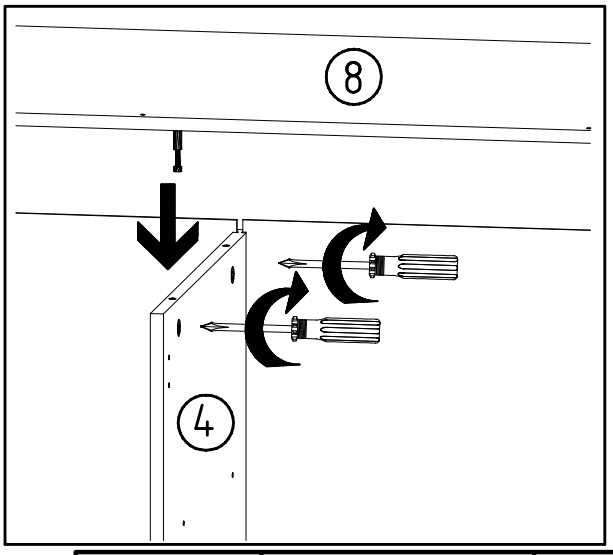
8
4

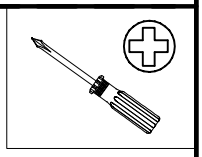

14

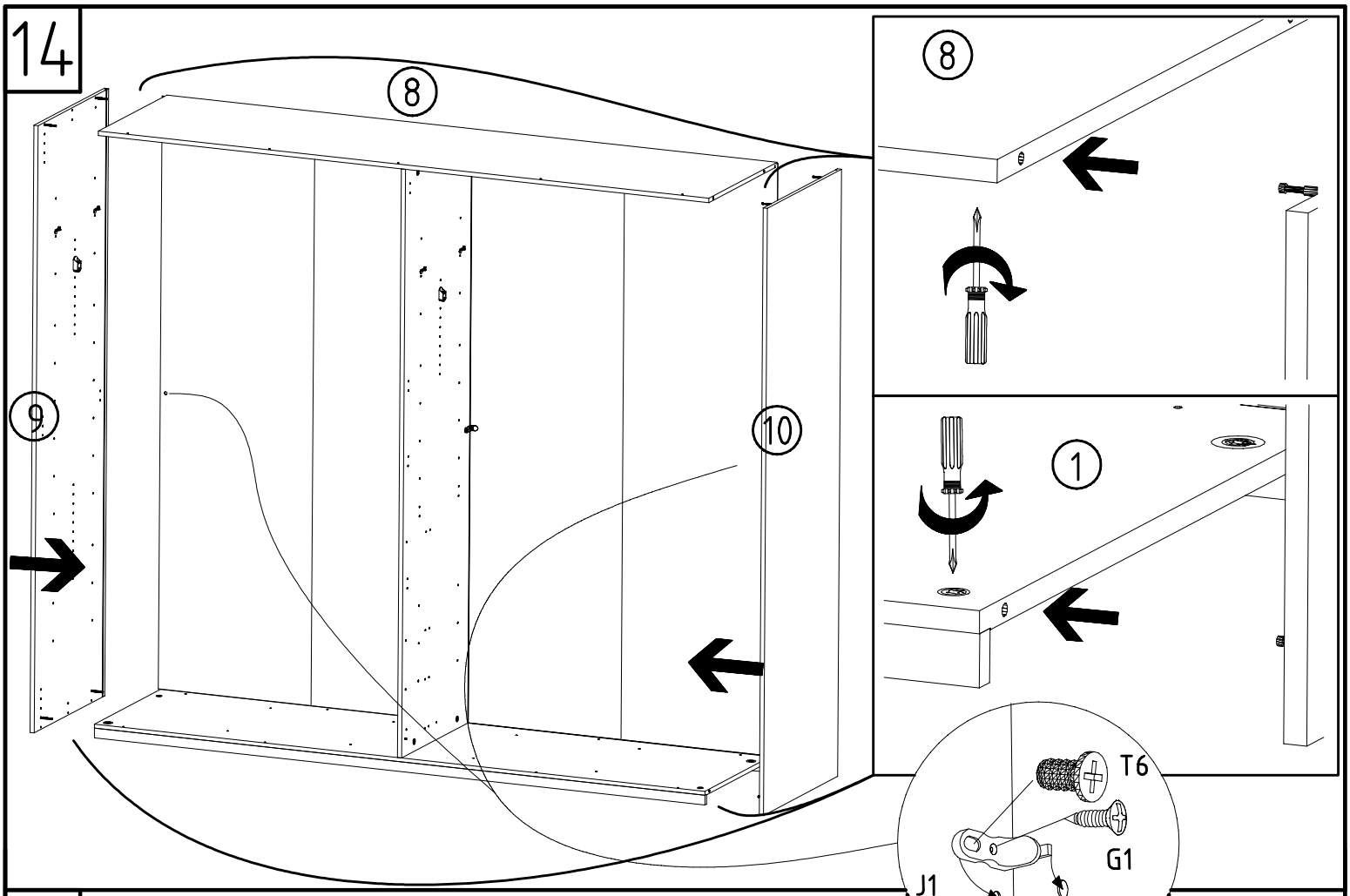

15

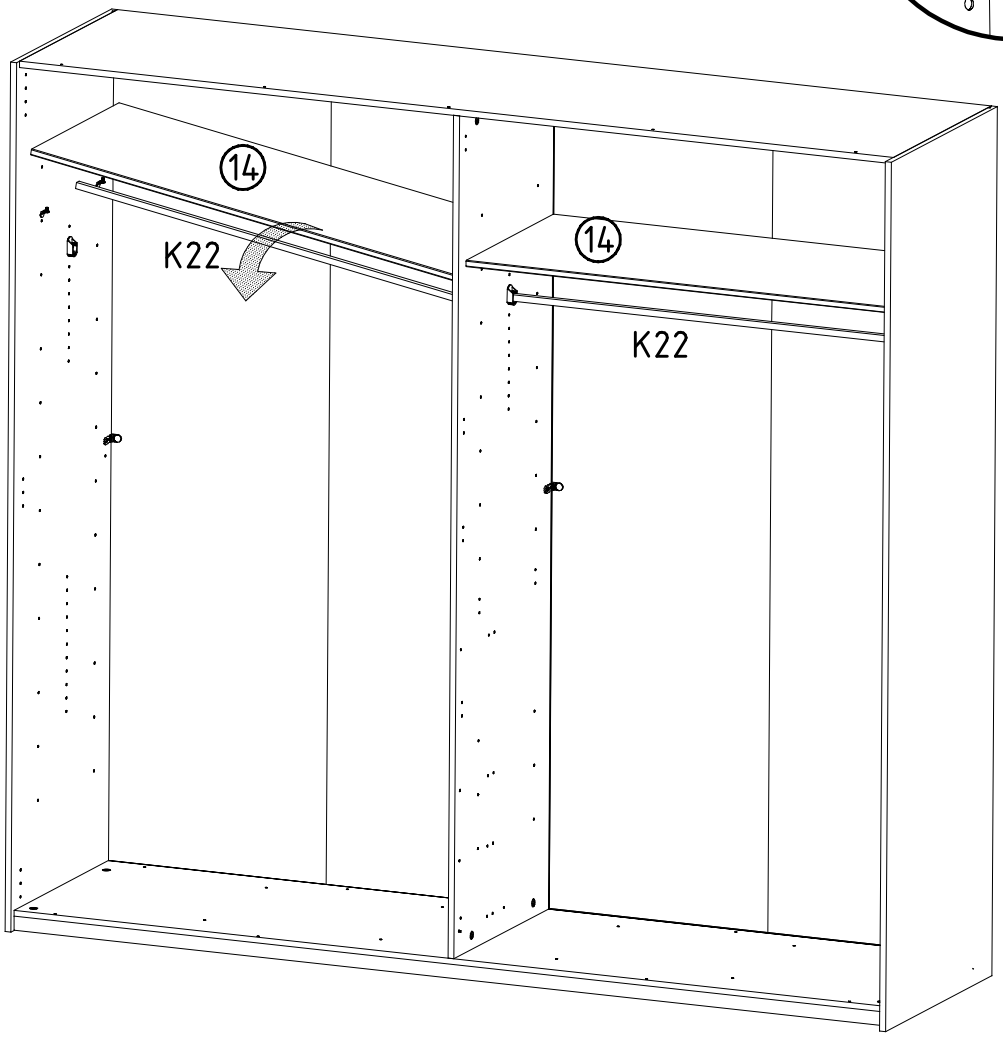

K22

1088mm

112 404

980864	12.12.12 / 05.09.16	09 16	10/15

16

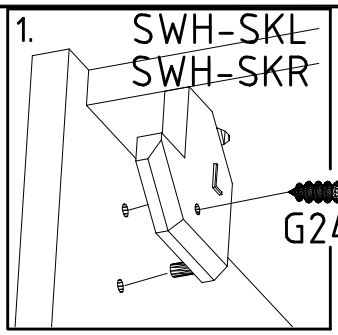

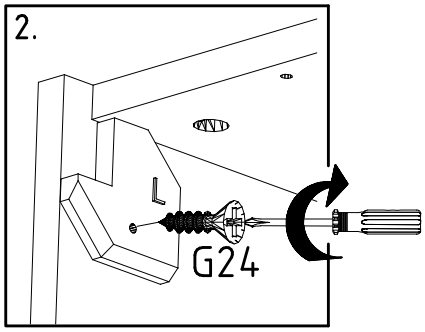

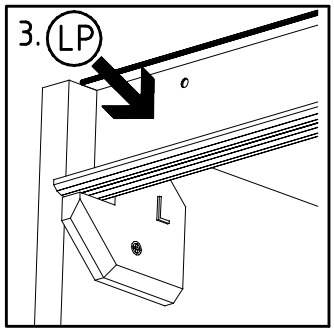

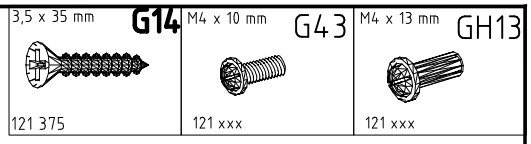

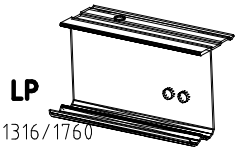

1316/1760
2204/2648/3092/3536

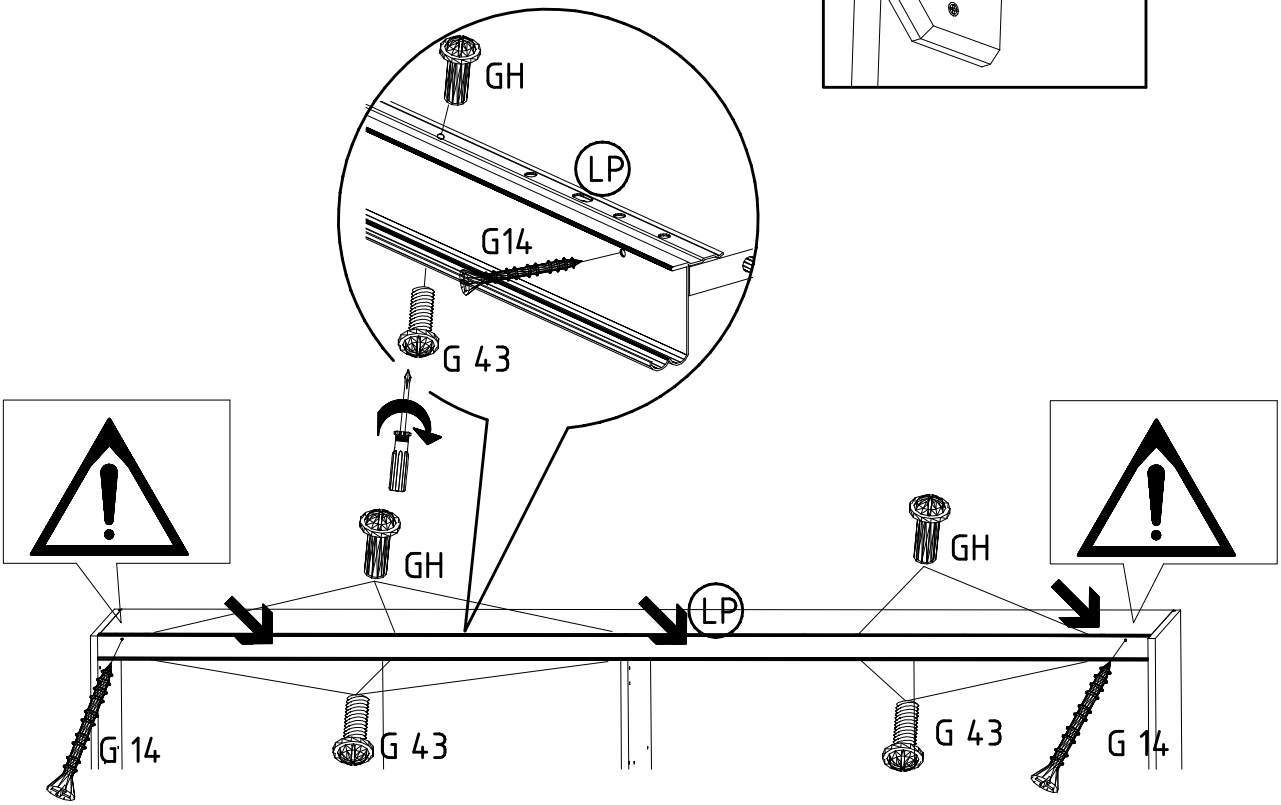

17

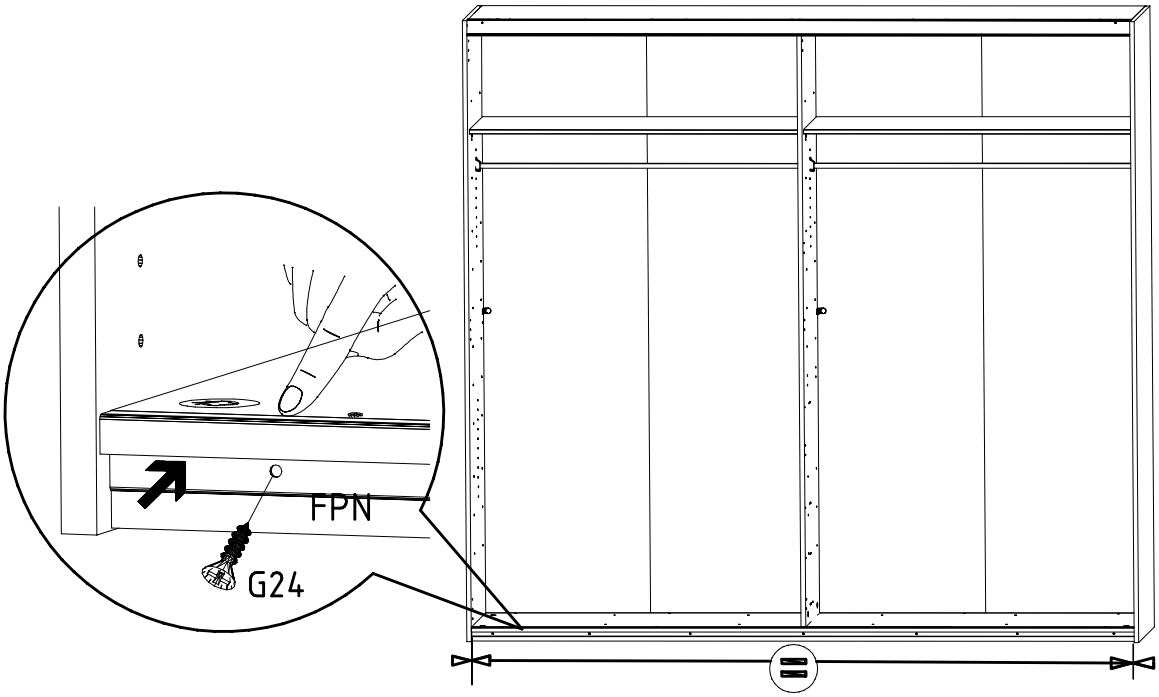

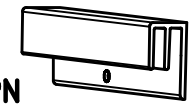

FPN

1316/1760
2204/2648/3092/3536

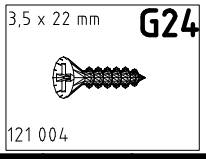

18

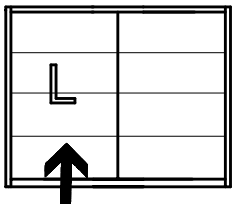
L

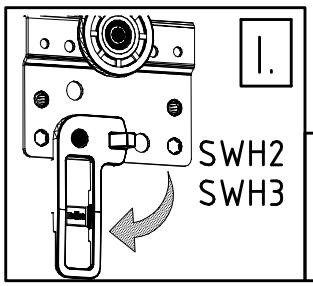
I.
SWH2
SWH3

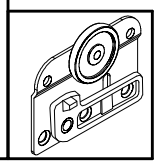

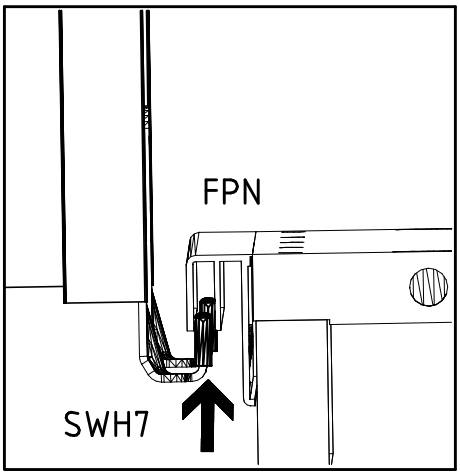
II.
FPN
SWH7

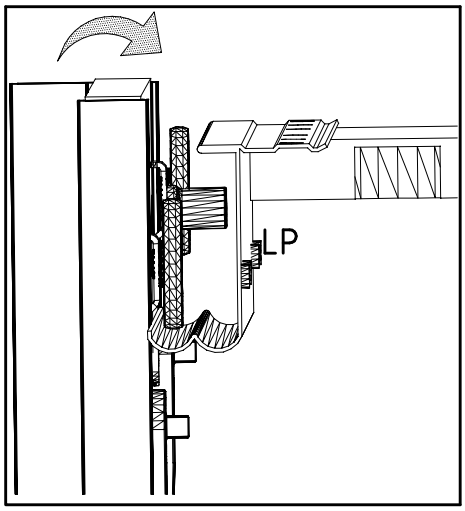
III.
LP

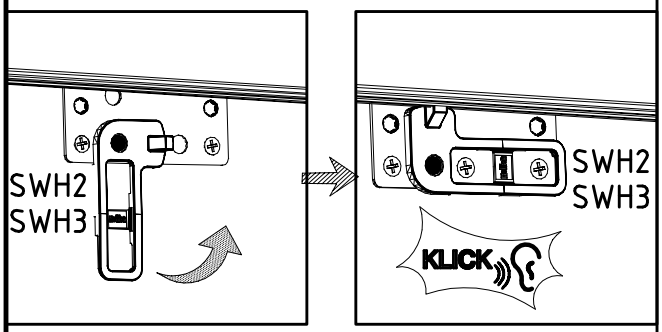
IV.
SWH2
SWH3
SWH2
SWH3
KLICK

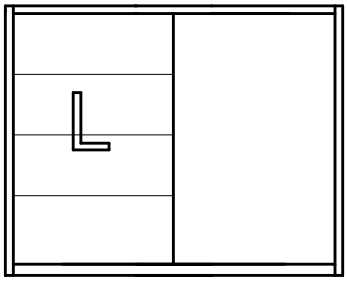
L

19

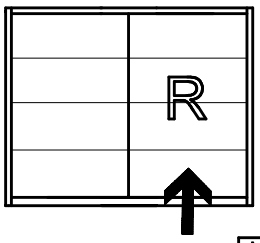
R

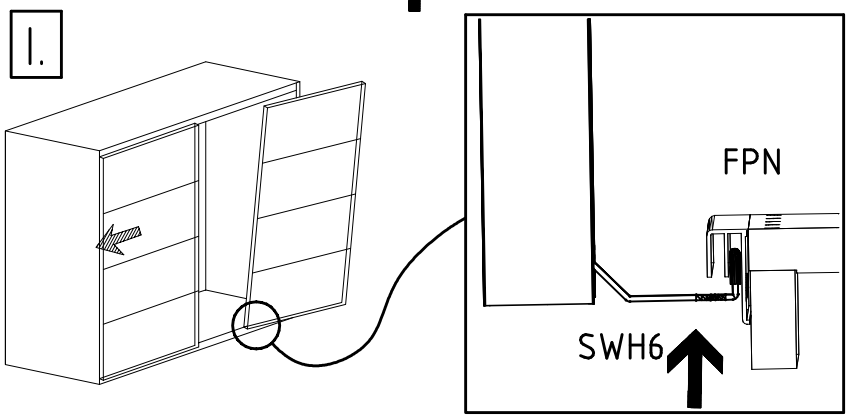
I.
FPN
SWH6

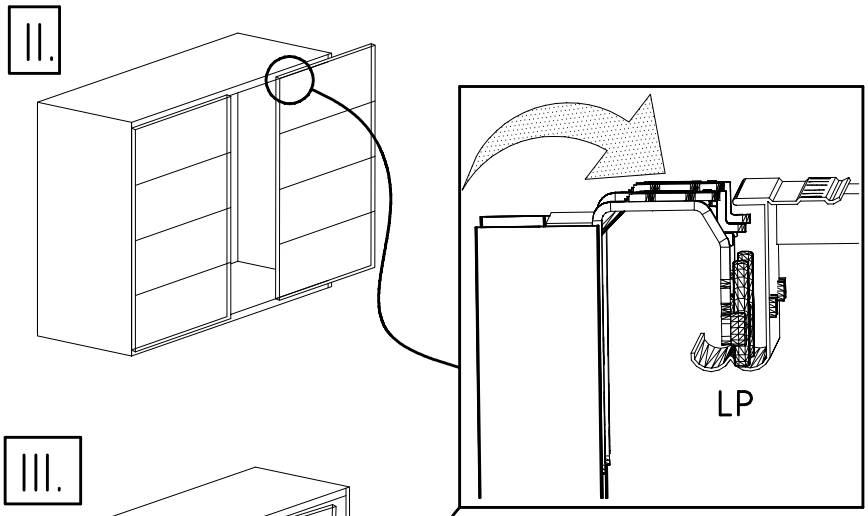
II.
LP

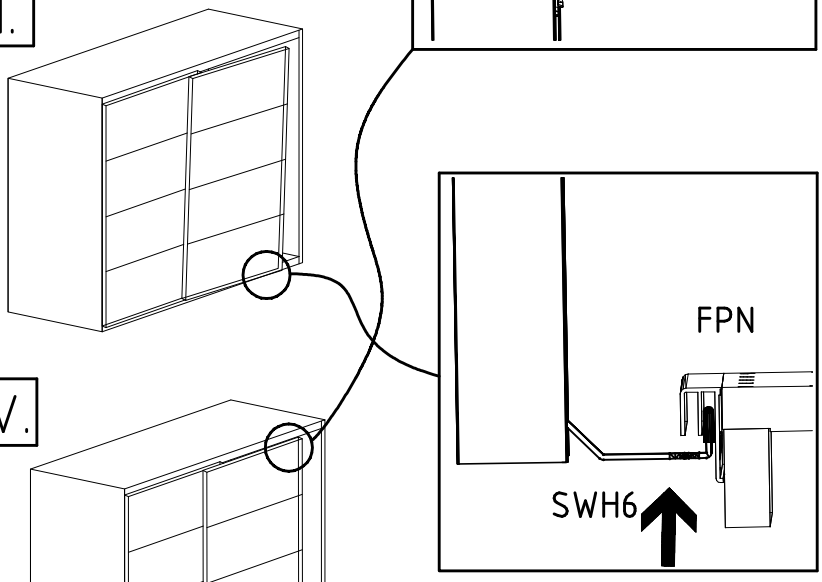
III.
FPN
SWH6

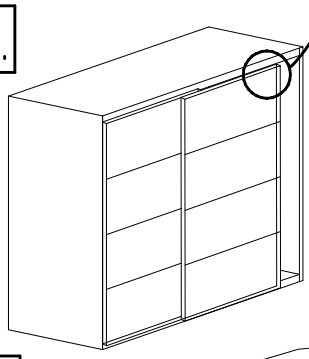
IV.

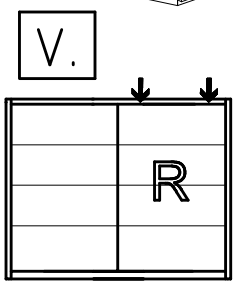
V.
R

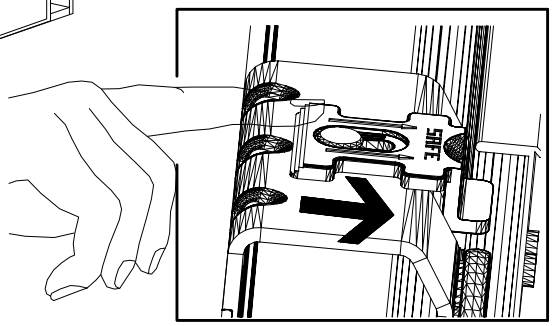
SAFE

20

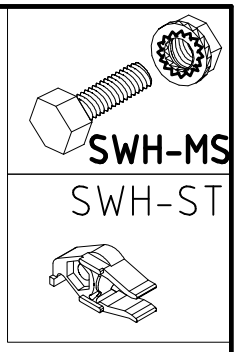

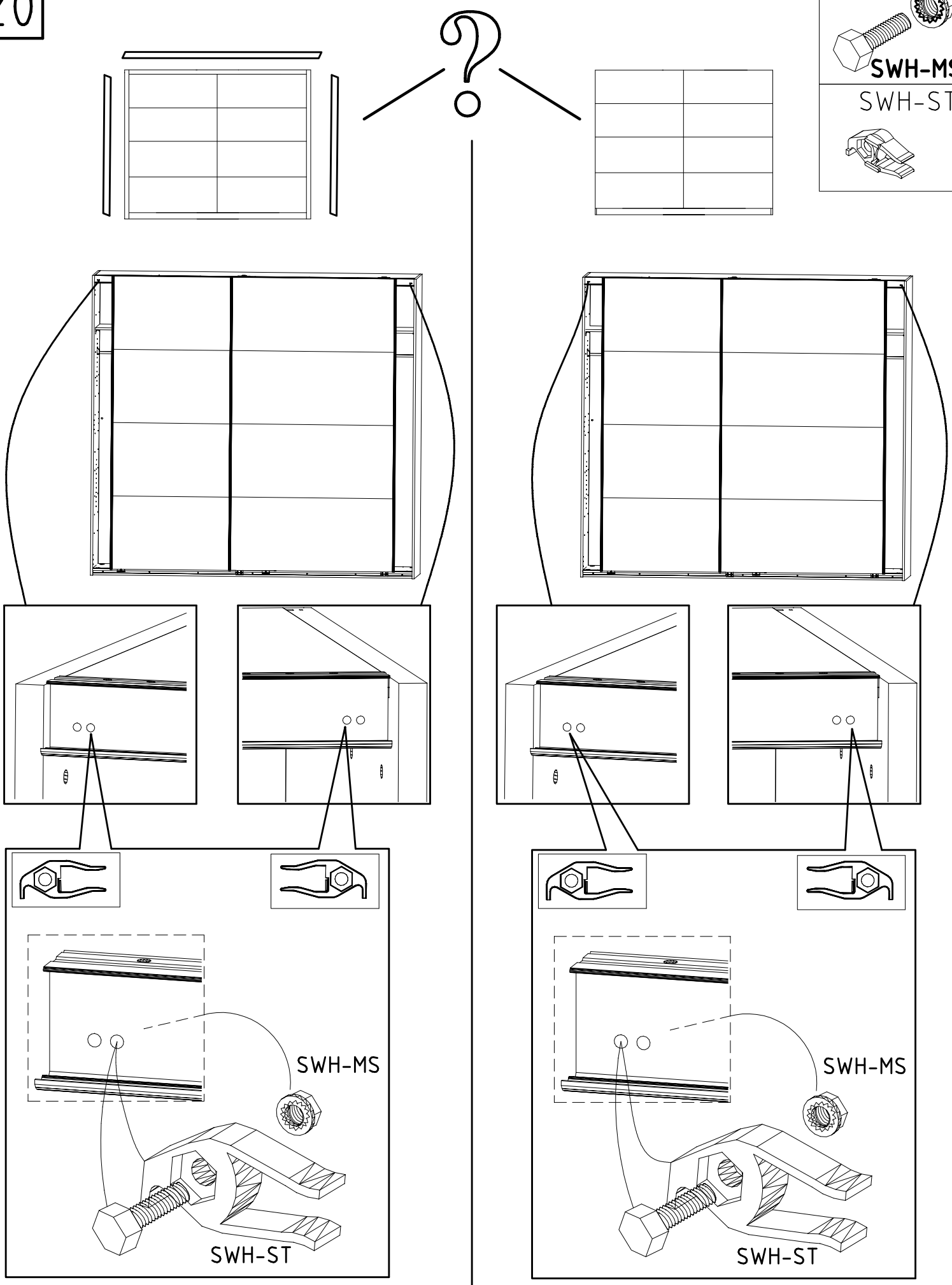

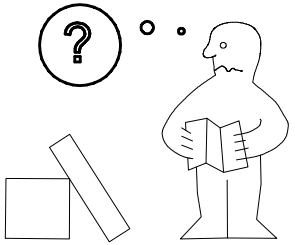

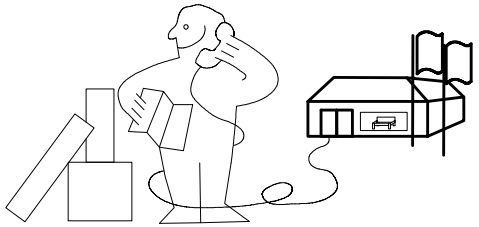

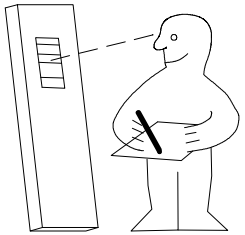

Modell/Model/Modèle

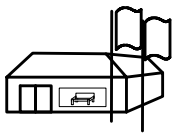

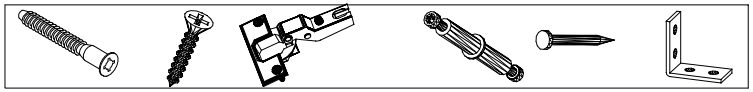

(121 370)	(G 1)	(4x)

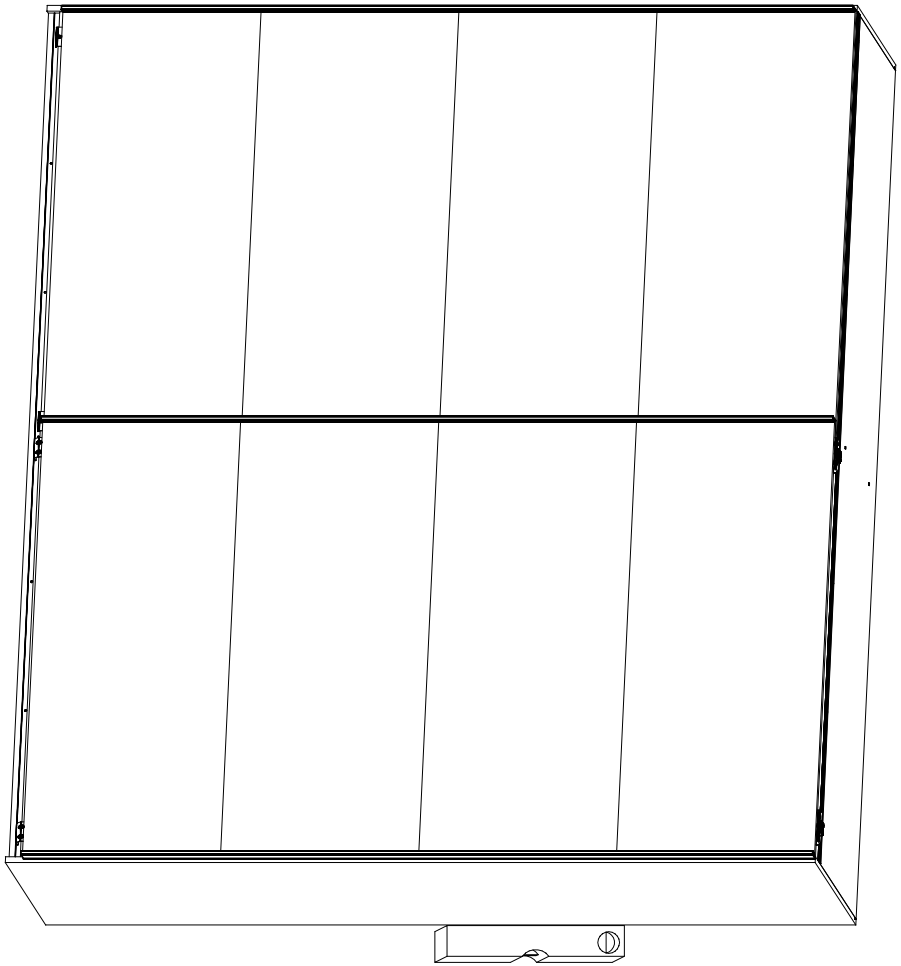

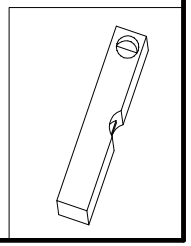

980864 | 12.12.12 / 05.09.16 | 09 16 | 14/15

Änderungen die dem technischen Fortschritt geschuldet sind,behalten wir uns vor !
Bei nicht vorschriftsmäßiger und/ oder nicht fachmännischer Montage wird bei Personen- und/ oder Sachschäden keinerlei Haftung übernommen.

WIMEX Wohnbedarf/ Import Export Handels GmbH/ Postfach 1407/ 49112 Georgsmarienhütte/ Germany
Tel.:(+49) 05401 8598 16/17 Fax.:(+49) 05401 8598 33 Mail: service_H@wimex-online.com

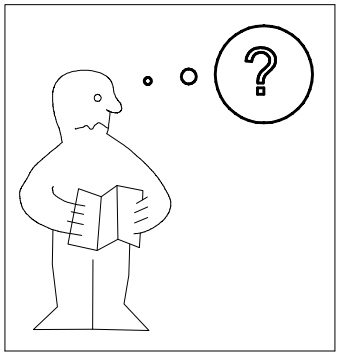

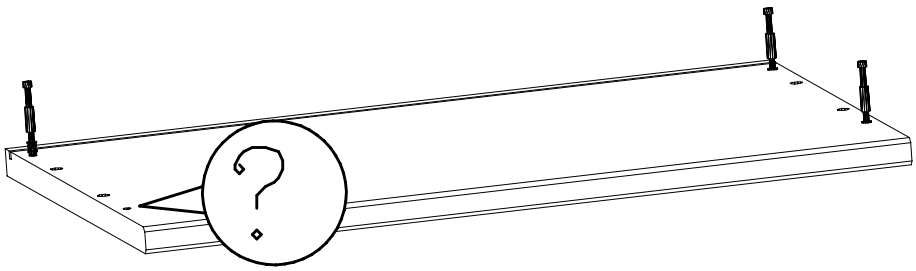

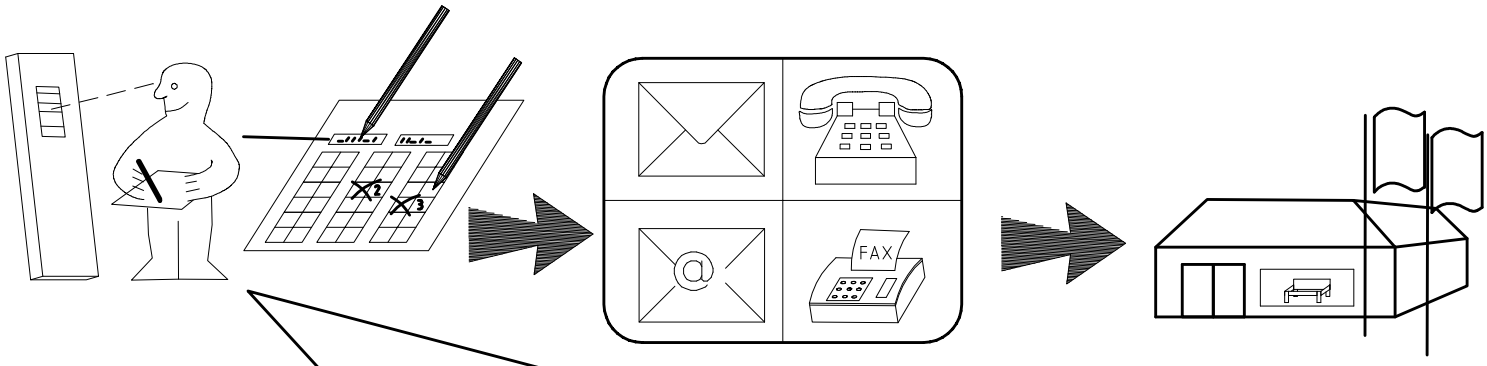

Auftrag/Order-No No. de Commande	

Kunde/Customer Client	

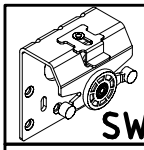 SWH1	
SWH2	
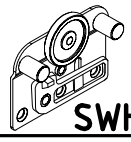 SWH3	
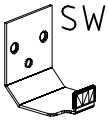 SWH 6	
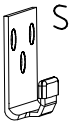 SWH 7	
SP13 4 X 13mm 121 122	

SWH-D 	
SWH-SKL 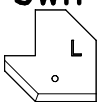	
SWH-SKR 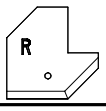	
SWH-ST 	
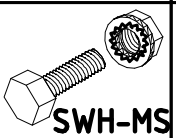 SWH-MS	
6,3 x 10,5 mm T2 111 030	

3,5 x 15 mm G1 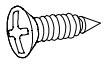 121 370	
3,5 x 22 mm G24 121 004	
A 111 102	
L7 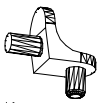 111 610	
H5 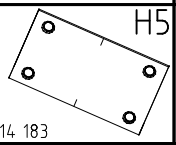 114 183	
3,5 x 35 mm G14 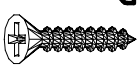 121 375	

K1 117 001	
C 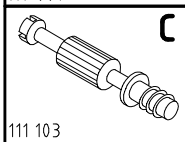 111 103	
J1 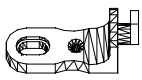 111 174	
M6 x 11 mm T6 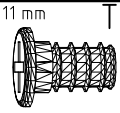 121 181	
K22 1088mm 112 404	
M4 x 10 mm G43 121 xxx	
M4 x 13 mm GH13 121 xxx	

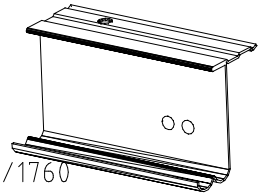

LP
1316/1760
2204/2648/3092/3536

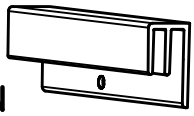

FPN
1316/1760
2204/2648/3092/3536

17c

17b

17d

WIMEX Wohnbedarf/ Import Export Handels GmbH/ Postfach 1407/ 49112 Georgsmarienhütte/ Germany
Tel.:(+49) 05401 8598 16/17 Fax.:(+49) 05401 8598 33 Mail: info@wimex-wohnbedarf.de

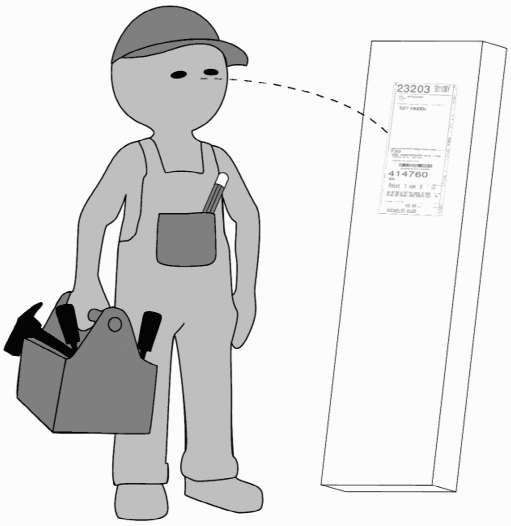

WIMEX Wohnbedarf
Import Export Handelsges mbH & Co. KG
Werner-von-Siemens-Str. 35
D-49124 Georgsmarienhütte - Germany
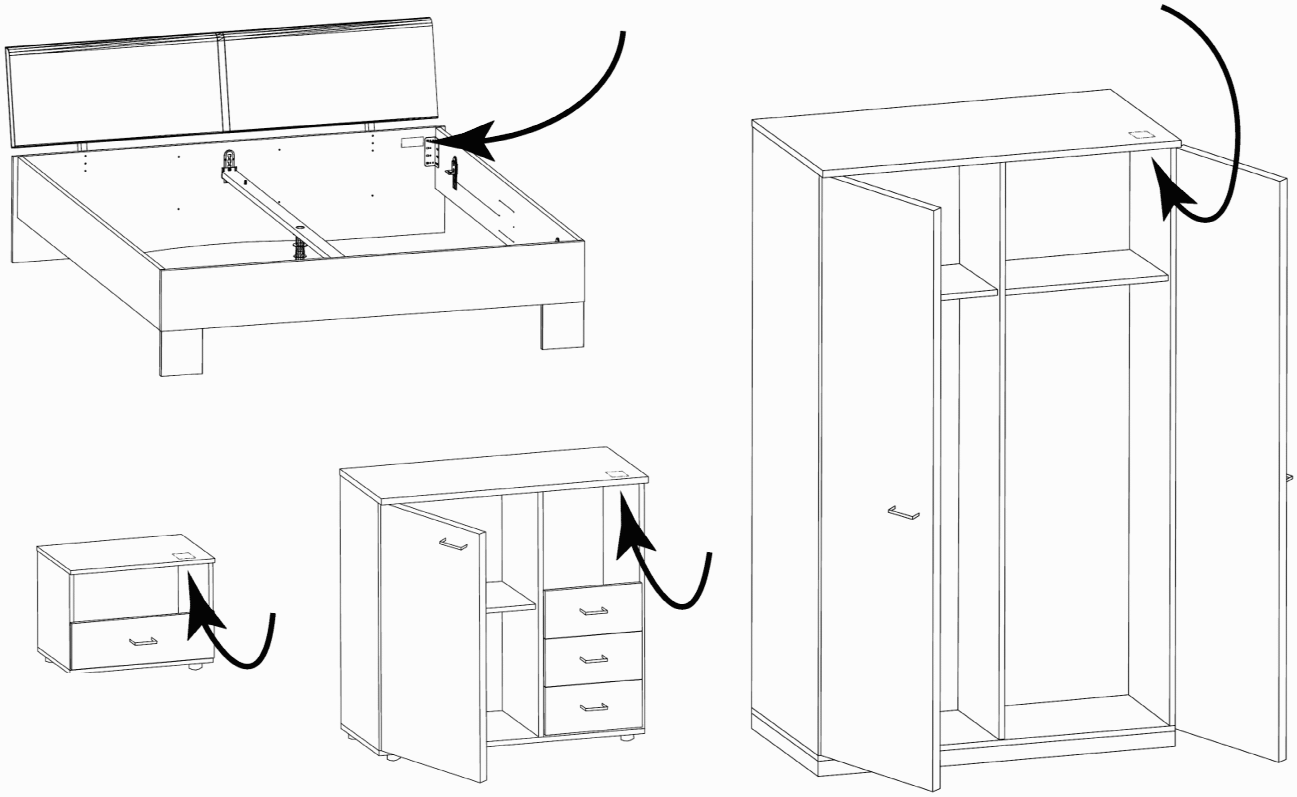
SAMPLE	23.08.19
Modellname Model	Produktionsdatum Date of manufacture